6SR

6" elektromos csőszivattyúk

TELJESÍTMÉNYTARTOMÁNY

- Szállítási teljesítmény **1000 l/perc**-ig (60 m^3/óra)
- Emelési magasság **390 m**-ig

HASZNÁLATI KORLÁTOK

- Folyadékhőhérséklet **+35 °C**
- Homok tartalom max. **100 g/m^3**
- Telepitési mélység **100 m**-ig a víz szintje alá
- Működés:
  – függőlegesen
  – vízsintesen a következő határokkal:
  12 lépcső-ig vagy **11 kW** teljesítmény-ig
- Inditások száma/óra 20 szabályos időközönként
- Hűtőfolyadék áramlási sebessége min. 16 cm/sec (0.5 m/sec 30 kW teljesítmény esetén)
- Folyamatos működés **S1**

KIVITELEZÉS ÉS BIZTONSÁGI SZABÁLYOK

ELEKTROMOS MOTOR
– Háromfázisú 400 V - 50 Hz

4 méteres tápvezeték

EN 60034-1
IEC 60034-1
CEI 2-3

CE

TANUSÍTVÁNYOK

CERTIFIED QUALITY MANAGEMENT SYSTEM ISO 9001:2008 SINCERT DNV

АИ30

ПРОМТЕСТ - 168

ÜZEMBEHELYEZÉS ÉS HASZNÁLAT

Maximum 100 g/m^3 homoktartalmú tiszta víz sivattyúzására ajánlottak. Kiváló teljesítményük és megbízhatóságuk révén kiválloan használhatók a lakossági, mezőgazdasági és az ipari szektorban, különösen vízellátó rendszerekben, öntözéshez, nyomásfokó rendszerekben és tűzoltó berendezésekben, stb.

MEGRENDELHETŐ VÁLTOZATOK

- 6SR-HYD szivattyúk kettös tápvezetékburkolattal, a kettösfeszültségű motorokhoz való csatlakozáshoz 400/690 V ⅄/▲(csillag/delta) 11 kW-tól 30 kW-ig
- Eltérő feszültség vagy 60Hz

GARANCIA

2 év az általános értékesitési feltételek mellet

TELJESÍTMÉNYTARTOMÁNY

50 Hz n= 2900 1/min

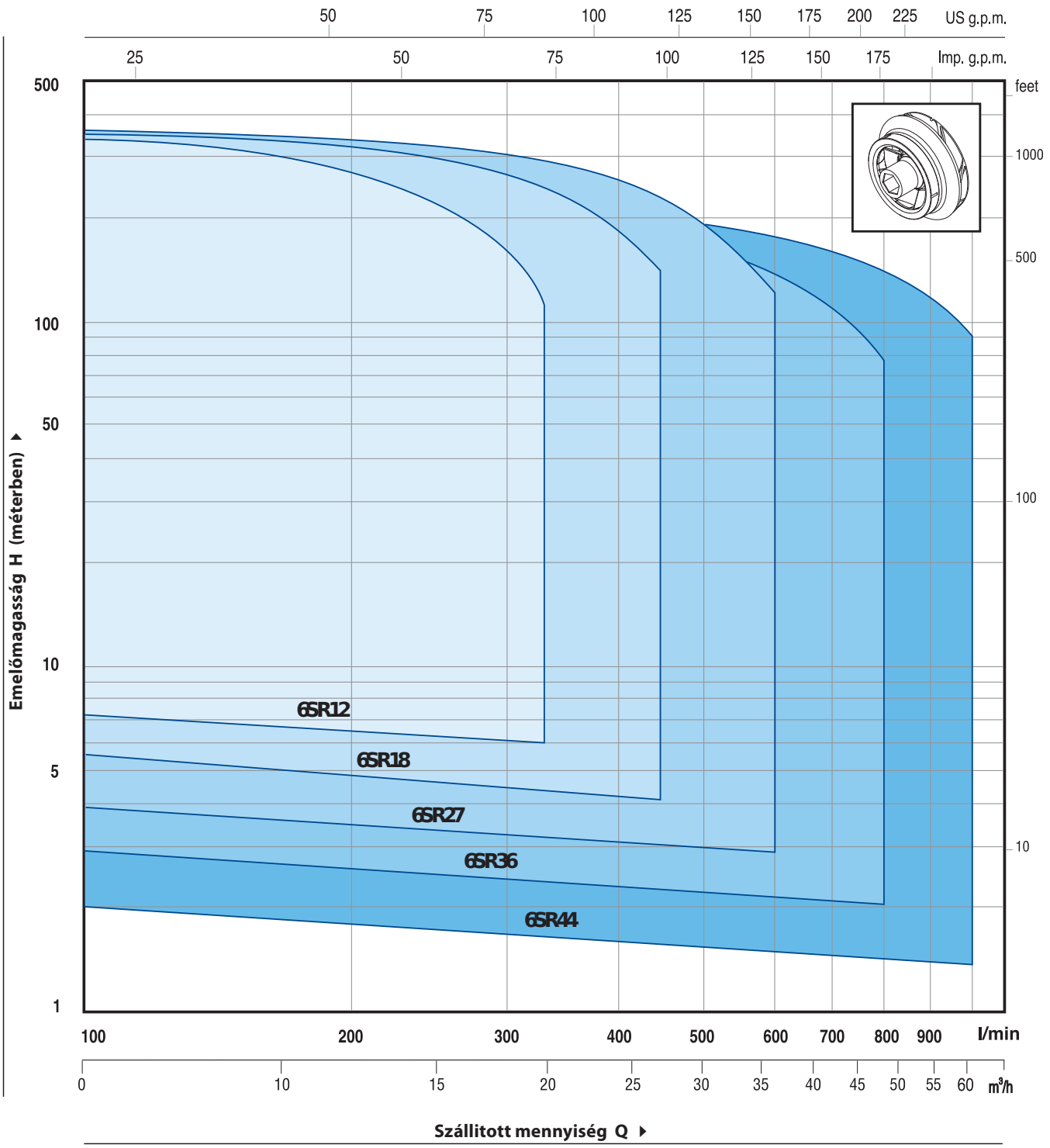

LEIRÁS

6 SR 12 / 8 - PD o HYD

- Kút átmérője coll-ban
- Sorozat
- Szállítóteljesitmény maximális hatásfokon
- Lépcsők száma
- **PD**: "PEDROLLO" motorral szerelt elektromos szivattyú
- **HYD**: motor nélüli szivattyú egység

6SR12

GÖRBÉK ÉS TELJESÍTMÉNY ADATOK

50 Hz n= 2900 1/min

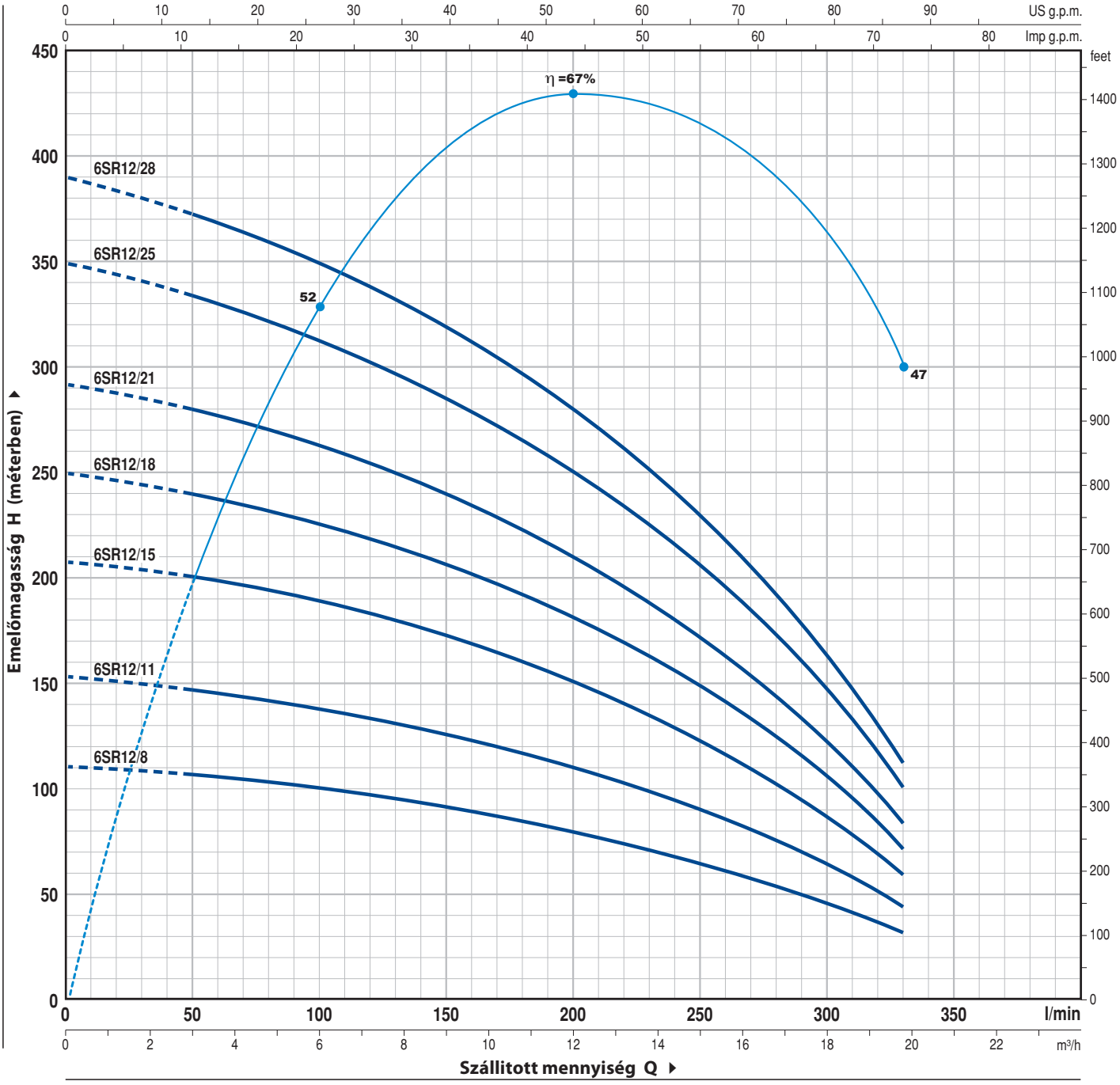

TIPUS	TELJESÍTMÉNY		Q	m³/óra	0	3.0	6.0	9.0	12.0	15.0	18.0	19.8
Háromfázisú	kW	HP		l/min	**0**	**50**	**100**	**150**	**200**	**250**	**300**	**330**
6SR12/8	4	5.5			111	106	100	91	80	66	47	32
6SR12/11	5.5	7.5			153	146	138	125	110	91	65	44
6SR12/15	7.5	10			208	199	189	171	150	124	88	60
6SR12/18	9.2	12.5	**H**	m	250	239	225	205	180	149	106	72
6SR12/21	11	15			292	279	263	239	210	174	124	84
6SR12/25	13	17.5			349	331	313	285	250	206	147	100
6SR12/28	15	20			390	371	350	319	280	231	165	112

Q = Szállitott mennyiség **H** = Teljes manometrikus emelőmagasság

A jelleggörbék toleranciája az EN ISO 9906 App.A. szerint

GÖRBÉK ÉS TELJESÍTMÉNY ADATOK

50 Hz n= 2900 1/min

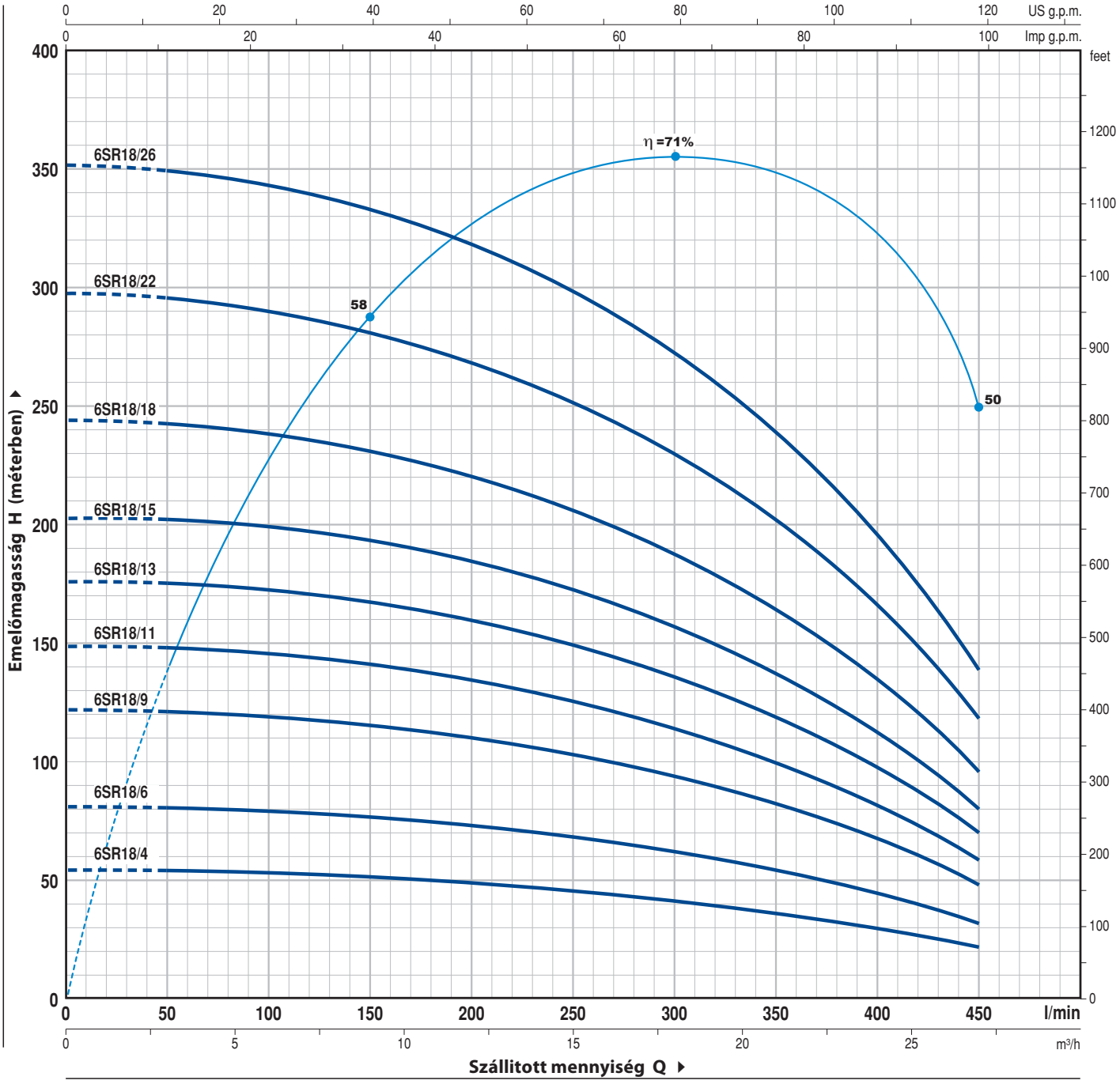

TIPUS	TELJESÍTMÉNY		Q	m³/óra	0	3	6	9	12	15	18	21	24	27
Háromfázisú	kW	HP		l/min	**0**	**50**	**100**	**150**	**200**	**250**	**300**	**350**	**400**	**450**
6SR18/4	4	5.5			54	53.8	53	51	49	46	42	37	30	22
6SR18/6	5.5	7.5			81	80.5	79	77	74	69	63	55	45	32
6SR18/9	7.5	10			122	121	119	116	111	103	94	83	68	48
6SR18/11	9.2	12.5			149	148	145.5	141	135	126	115	101	83	59
6SR18/13	11	15	**H**	m	176	175	172	167	160	149	136	120	98	70
6SR18/15	13	17.5			203	202	199	193	185	172	157	138	113	80
6SR18/18	15	20			244	242	238	231	221	206	188	165	135	96
6SR18/22	18.5	25			298	296	291	282	270	252	230	202	165	118
6SR18/26	22	30			352	350	344	334	320	298	272	239	195	139

Q = Szállított mennyiség **H** = Teljes manometrikus emelőmagasság

A jelleggörbék toleranciája az EN ISO 9906 App.A. szerint

6SR27

GÖRBÉK ÉS TELJESÍTMÉNY ADATOK

50 Hz n= 2900 1/min

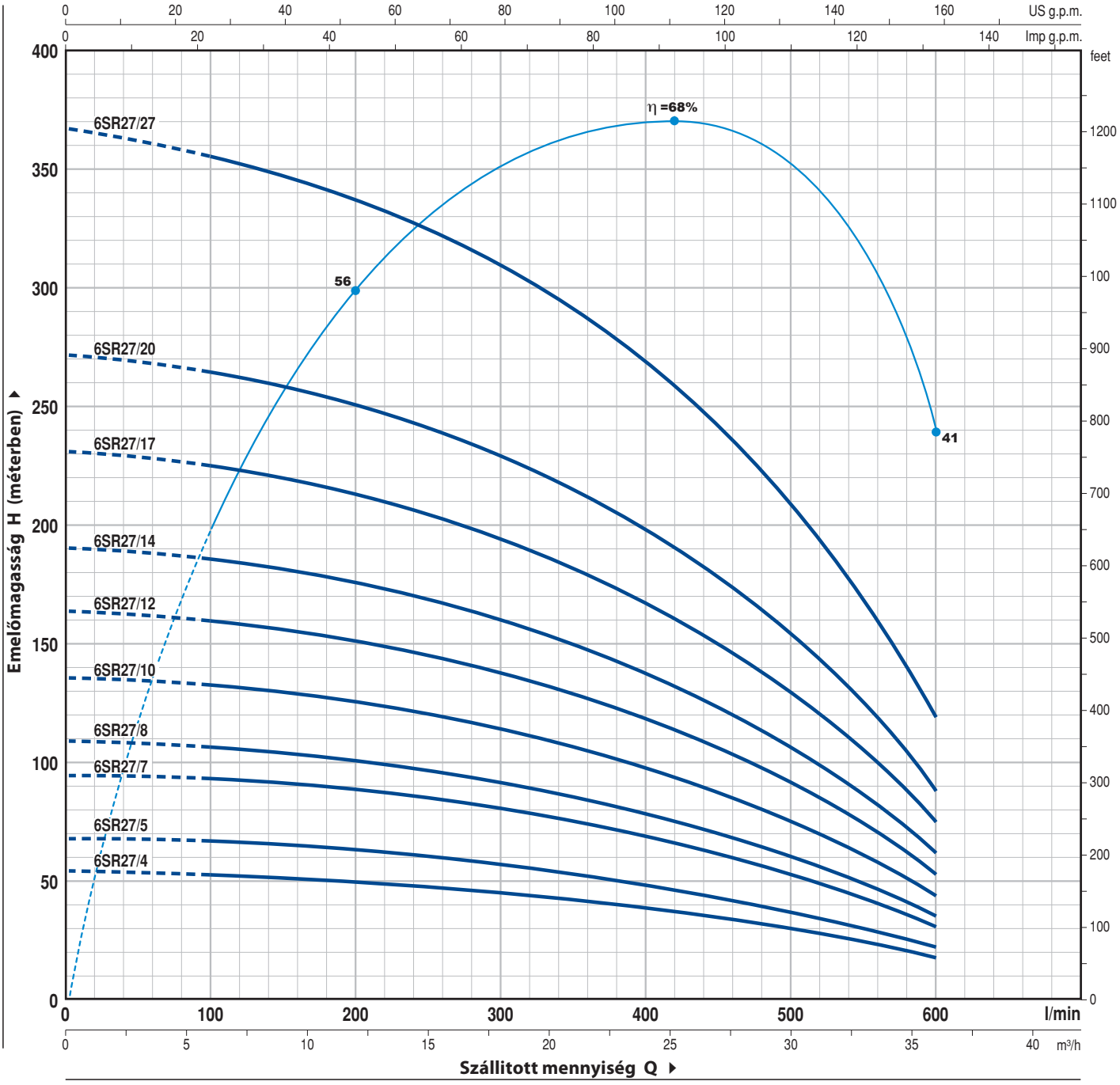

TIPUS	TELJESÍTMÉNY		Q	m³/óra	0	6	12	18	24	30	36
Háromfázisú	kW	HP		l/min	**0**	**100**	**200**	**300**	**400**	**500**	**600**
6SR27/4	4	5.5	H m		54	53	49	45	40	30	18
6SR27/5	5.5	7.5			68	66	62	57	50	37	22
6SR27/7	7.5	10			95	92	87	80	70	52	31
6SR27/8	9.2	12.5			109	106	99	91	80	59	35
6SR27/10	11	15			136	132	124	114	100	74	44
6SR27/12	13	17.5			164	159	149	137	120	89	53
6SR27/14	15	20			191	185	174	160	140	104	62
6SR27/17	18.5	25			231	224	211	194	170	126	75
6SR27/20	22	30			272	264	248	228	200	148	88
6SR27/27	30	40			367	356	335	308	270	205	119

Q = Szállított mennyiség **H** = Teljes manometrikus emelőmagasság

A jelleggörbék toleranciája az EN ISO 9906 App.A. szerint

GÖRBÉK ÉS TELJESÍTMÉNY ADATOK

50 Hz n= 2900 1/min

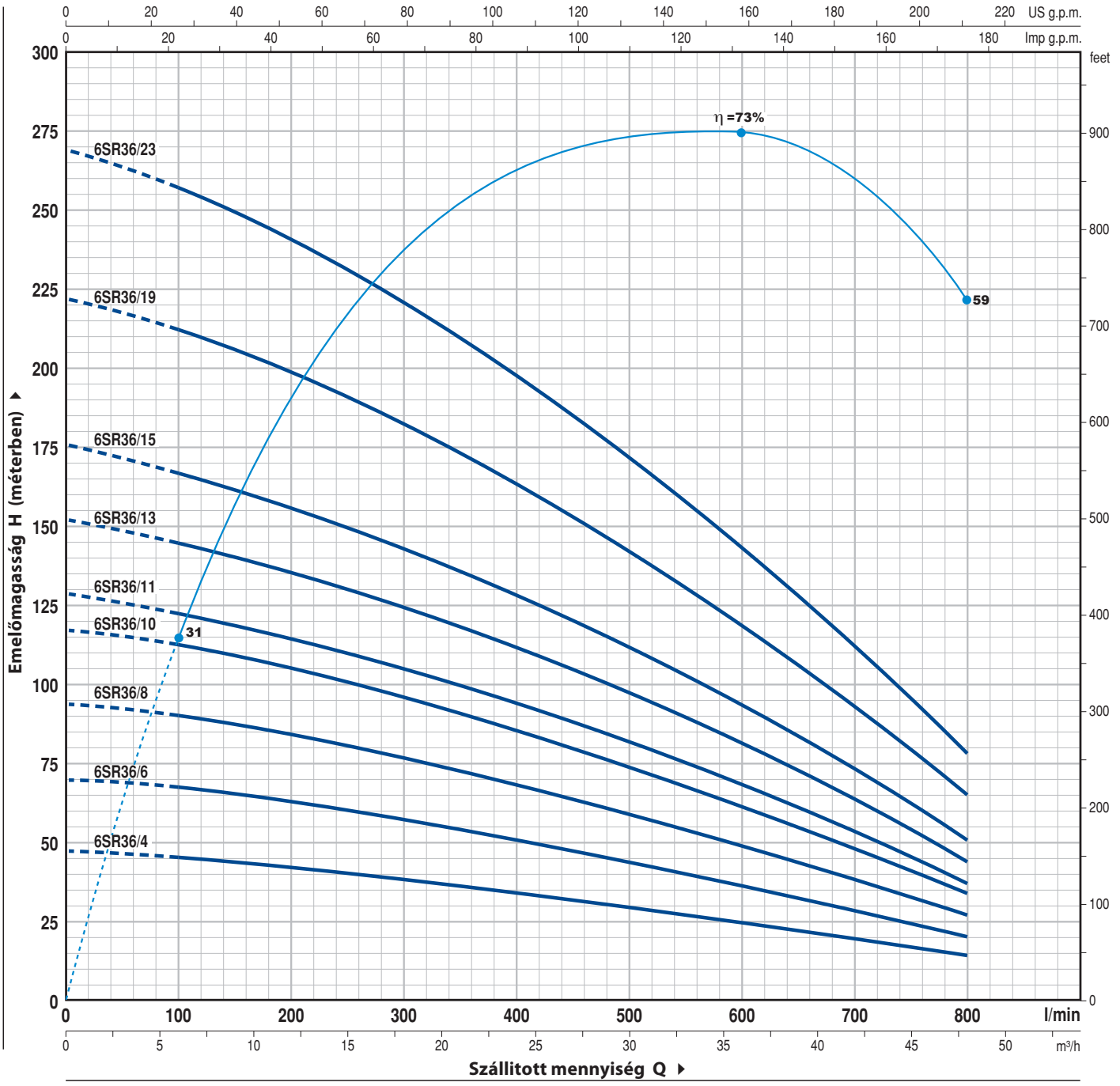

TIPUS	TELJESÍTMÉNY		Q	m³/óra	0	6	12	18	24	30	36	42	48
Háromfázisú	kW	HP		l/min	**0**	**100**	**200**	**300**	**400**	**500**	**600**	**700**	**800**
6SR36/4	4	5.5			47	45	42	38	34	29	25	19	14
6SR36/6	5.5	7.5			70	67	63	57	51	44	37	29	20
6SR36/8	7.5	10			94	89	84	76	68	59	50	39	27
6SR36/10	9.2	12.5			117	111	105	95	85	74	62	48	34
6SR36/11	11	15	**H**	m	129	123	115	105	93	81	68	53	37
6SR36/13	13	17.5			152	145	136	124	110	96	81	63	44
6SR36/15	15	20			176	167	157	143	127	110	93	72	51
6SR36/19	18.5	25			222	212	199	181	161	140	118	92	65
6SR36/23	22	30			269	256	241	219	195	169	143	111	78

Q = Szállított mennyiség **H** = Teljes manometrikus emelőmagasság

A jelleggörbék toleranciája az EN ISO 9906 App.A. szerint

6SR44

GÖRBÉK ÉS TELJESÍTMÉNY ADATOK

50 Hz n= 2900 1/min

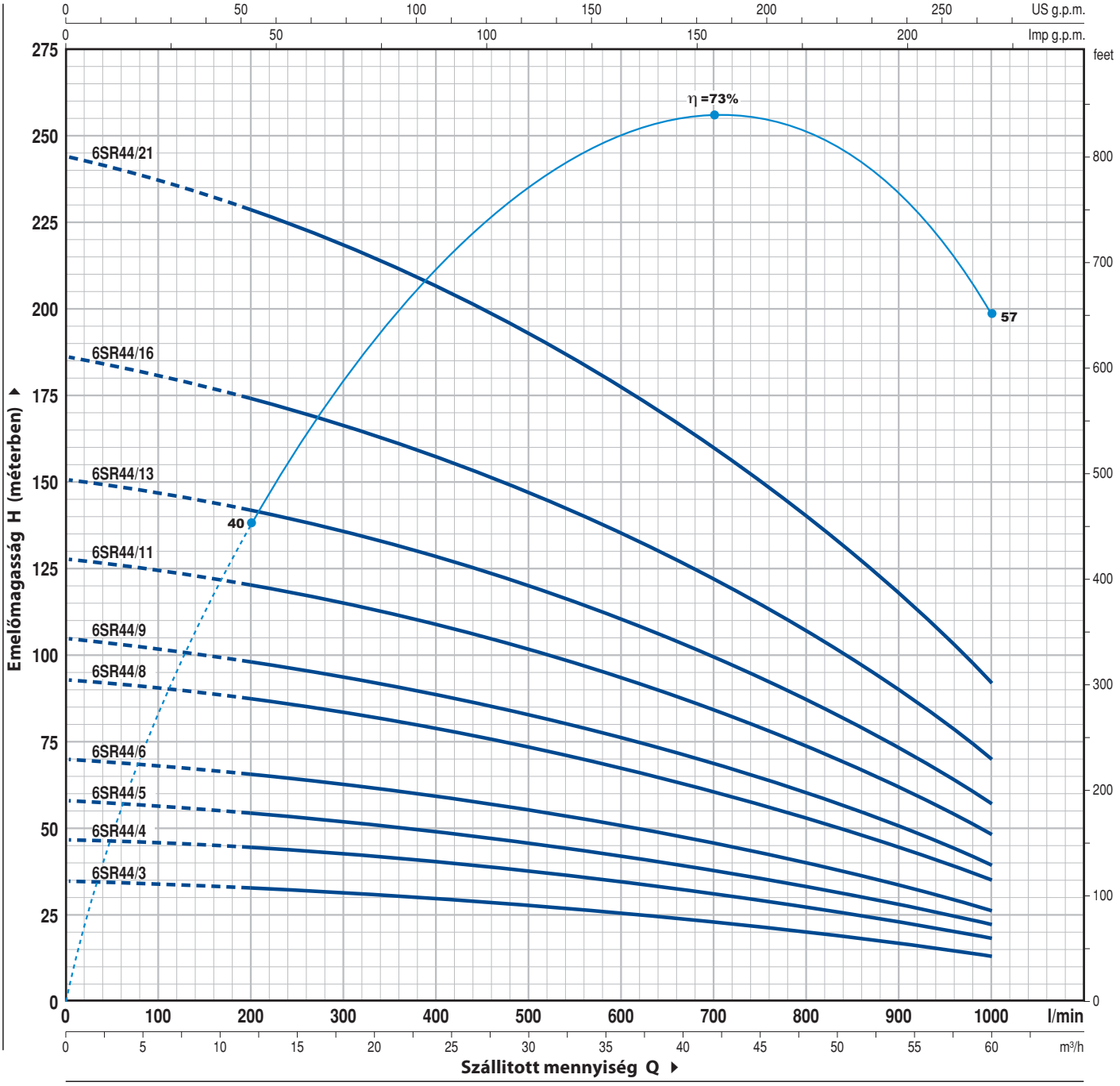

TIPUS	TELJESÍTMÉNY		Q	m³/óra	0	12	18	24	30	36	42	48	54	60
Háromfázisú	kW	HP		l/min	**0**	**200**	**300**	**400**	**500**	**600**	**700**	**800**	**900**	**1000**
6SR44/3	4	5.5			35	33	31	30	28	26	23	20	17	13
6SR44/4	5.5	7.5			47	44	42	40	37	34	31	27	23	18
6SR44/5	7.5	10			58	54	52	49	46	43	38	33	28	22
6SR44/6	9.2	12.5			70	65	62	59	56	51	46	40	34	26
6SR44/8	11	15	**H**	m	93	87	83	79	74	68	61	53	45	35
6SR44/9	13	17.5			105	98	93	89	83	77	69	60	51	39
6SR44/11	15	20			128	120	114	109	102	94	84	73	62	48
6SR44/13	18.5	25			151	141	135	128	120	111	99	86	73	57
6SR44/16	22	30			186	174	166	158	148	136	122	106	90	70
6SR44/21	30	40			244	228	218	207	194	179	160	139	118	92

Q = Szállított mennyiség **H** = Teljes manometrikus emelőmagasság

A jelleggörbék toleranciája az EN ISO 9906 App.A. szerint

TELEPÍTÉSI VÁLTOZATOK

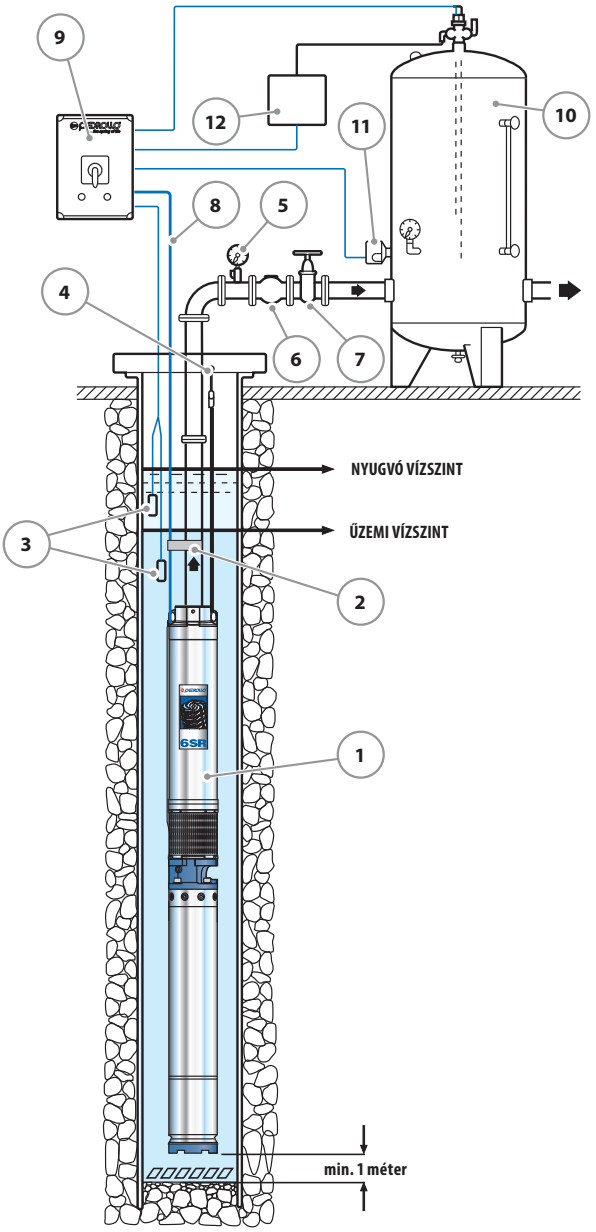

Függőleges telepités

A 4SR merülőszivattyúkat 6" (150 mm) átmérőnél nem szűkebb kutakba lehetséges. A szivattyút a nyomócsőnél fogva kell leengedni a kútba olyan mélységbe hogy teljesen elmerüljön (min 50 cm a víz szintje alá, legalább egy méter a kút aljától) még működés közben is, ellenörizvén a vízszin csökkenését a kúban. Telepitéskor ajánlott a szivattyút rögziteni rozsdamentes acélkábellel, a nyomóoldali szivattyúházon található füleken keresztül.

ALKOTÓELEMEK

1) Elektromos merülőszivattyú
2) Tápvezetékrögzitő
3) Vízszintellenörző szondák a szárazonfutás ellen
4) Horgonykengyel
5) Nyomásmérő
6) Visszacsapó szelep
7) Áramlásszabályozó csapórács
8) Elektromos tápvezeték
9) Vezérlődoboz
10) Túlnyomásos tartály
11) Nyomásszabályozó
12) Elektromos szelep/elektromos kompresszor

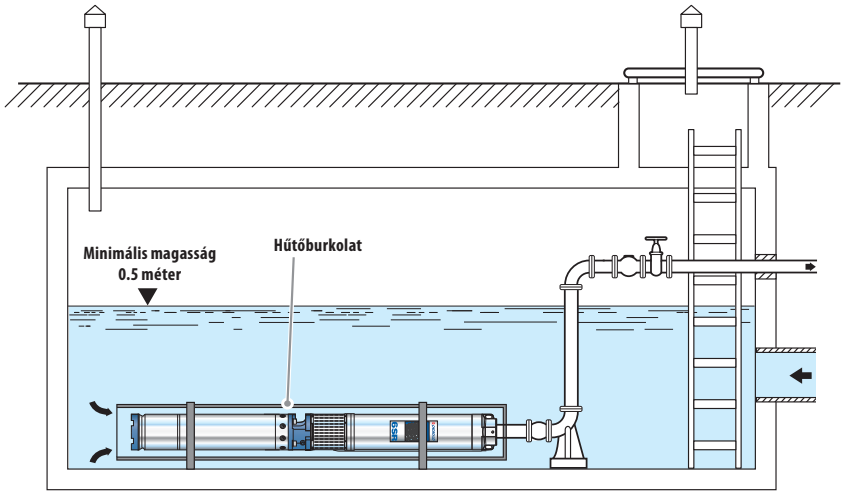

Hűtőburkolat

Ha a csőcsivattyút medencékbe, folyókba vagy tavakba telepijük, kötelező a hűzőburkolat használata mely biztosítja víz áramlását a szivattyú körül, igy elkerülhető a szivattyúmotor túlmelegedése. A túlmelegedés ártalmas a szivattyú motorra.

6SR12-18-27 *(Radiális járókerekek)*

POZ.	KOMPONENS	FELÉPÍTÉSI JELLEMZŐK
1	**SZIVATTYÚTEST**	Rozsdamentes acél AISI 304, nyomóoldali menetes csatlakozóval ellátva ISO 228/1
2	**VISSZACSAPÓ SZELEP**	Rozsdamentes acél AISI 304
3	**SZIVATTYÚHÁZFEDÉL**	Nikkelezett öntvény, NEMA szerint méretezve
4	**JÁRÓKEREKEK**	Noryil GFN2V speciális gumival bevonva
5	**DIFUZOROK**	Noryl GFN2V
6	**DIFUZORTARTÓ BURKOLAT**	Rozsdamentes acél AISI 304
7	**SZIVATTYÚTENGELY**	Rozsdamentes acél AISI 304
8	**SZIVATTYÚ CSAPÁGYAK**	Állórész speciális tecnopolimer, forgórész rozsdamentes acél AISI 316 kromoxid bevonattal a homoktűrés érdekébe
9	**TENGELYKAPCSOLÓ**	Rozsdamentes acél AISI 420
10	**SZŰRŐ**	Rozsdamentes acél AISI 304
11	**TÁPVEZETÉKBURKOLAT**	Rozsdamentes acél AISI 304
12	**MOTOR 6"**	6PD = "PEDROLLO"

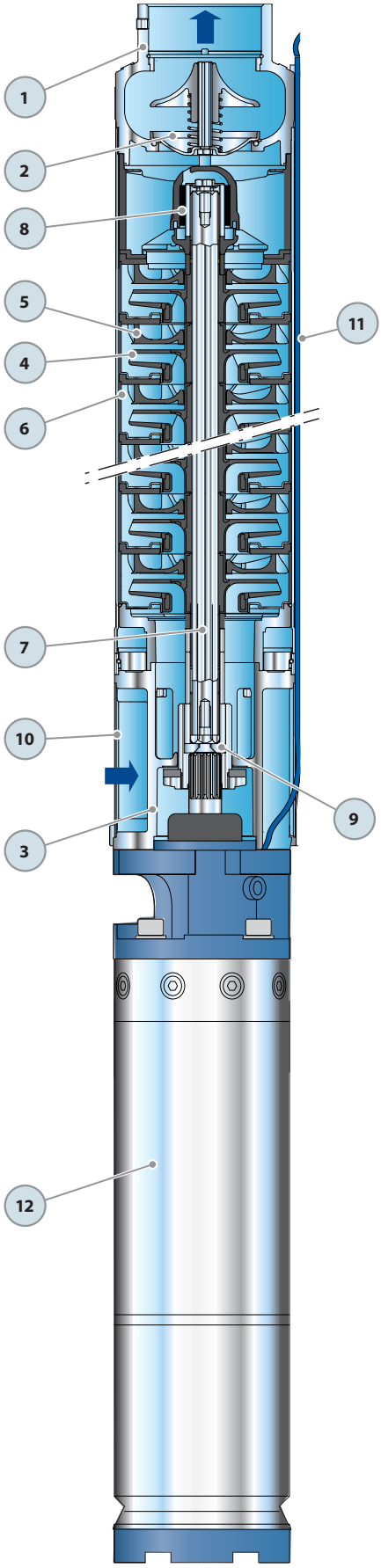

POZ.	KOMPONENS	FELÉPÍTÉSI JELLEMZŐK
1	SZIVATTYÚTEST	Rozsdamentes acél AISI 304, nyomóoldali menetes csatlakozóval ellátva ISO 228/1
2	VISSZACSAPÓ SZELEP	Rozsdamentes acél AISI 304
3	SZIVATTYÚHÁZFEDÉL	Nikkelezett öntvény, NEMA szerint méretezve
4	JÁRÓKEREKEK	Noryil GFN2V speciális gumival bevonva
5	DIFUZOROK	Noryl GFN2V
6	DIFUZORTARTÓ BURKOLAT	Rozsdamentes acél AISI 304
7	SZIVATTYÚTENGELY	Rozsdamentes acél AISI 304
8	SZIVATTYÚ CSAPÁGYAK	Állórész speciális tecnopolimer, forgórész rozsdamentes acél AISI 316 kromoxid bevonattal a homoktűrés érdekébe
9	TENGELYKAPCSOLÓ	Rozsdamentes acél AISI 420
10	SZŰRŐ	Rozsdamentes acél AISI 304
11	TÁPVEZETÉKBURKOLAT	Rozsdamentes acél AISI 304
12	MOTOR 6"	6PD = "PEDROLLO"

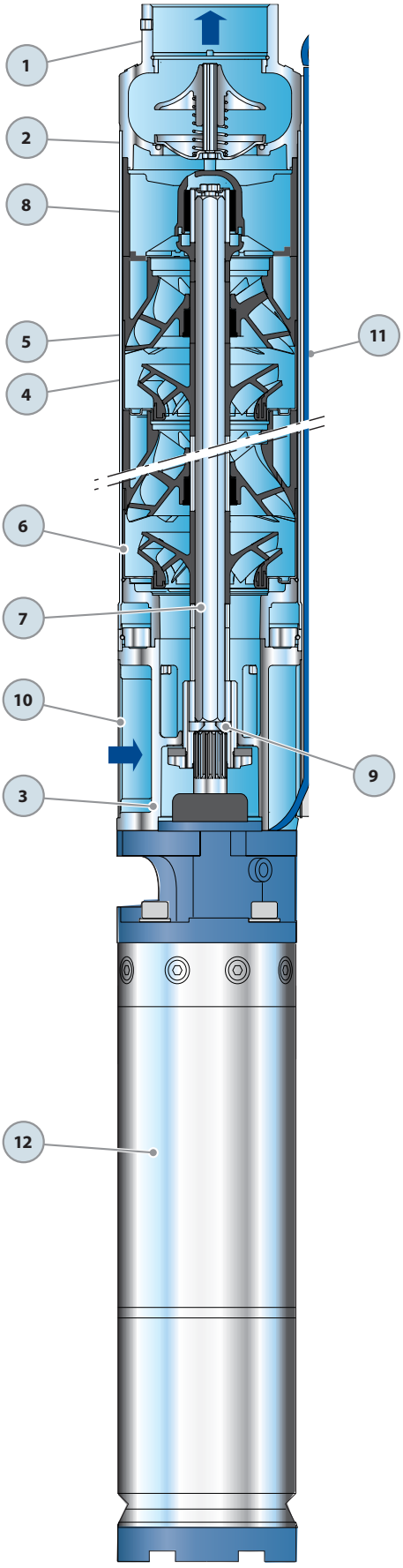

6SR-PD

MÉRETEK ÉS SÚLYOK

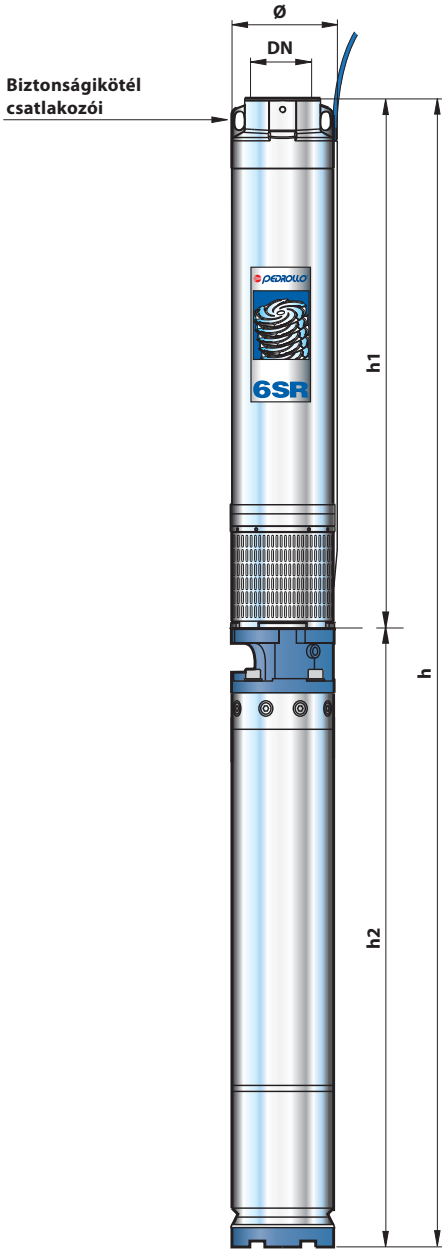

TIPUS	CSATLAKOZÓ	MÉRETEK mm				kg
Háromfázisú	DN	Ø	h1	h2	h	3~
6 SR 12/8 - **PD**			719	633	1352	**53.8**
6 SR 12/11 - **PD**			849	667	1516	**60.9**
6 SR 12/15 - **PD**			1068	698	1766	**66.8**
6 SR 12/18 - **PD**			1198	731	1929	**73.0**
6 SR 12/21 - **PD**			1328	826	2154	**83.9**
6 SR 12/25 - **PD**			1502	894	2396	**96.0**
6 SR 12/28 - **PD**			1632	894	2526	**98.1**
6 SR 18/4 - **PD**			545	633	1178	**49.6**
6 SR 18/6 - **PD**			632	667	1299	**53.6**
6 SR 18/9 - **PD**			762	698	1460	**60.3**
6 SR 18/11 - **PD**			849	731	1580	**67.0**
6 SR 18/13 - **PD**			981	826	1807	**76.9**
6 SR 18/15 - **PD**			1068	894	1962	**84.6**
6 SR 18/18 - **PD**			1198	894	2092	**87.6**
6 SR 18/22 - **PD**			1371	959	2330	**99.7**
6 SR 18/26 - **PD**			1545	1116	2661	**125.7**
6 SR 27/4 - **PD**			583	633	1216	**47.9**
6 SR 27/5 - **PD**			636	667	1303	**53.5**
6 SR 27/7 - **PD**			742	698	1440	**58.8**
6 SR 27/8 - **PD**			795	731	1526	**63.0**
6 SR 27/10 - **PD**			901	826	1727	**74.1**
6 SR 27/12 - **PD**			1051	894	1945	**83.6**
6 SR 27/14 - **PD**	**3"**	**149.5**	1157	894	2051	**85.9**
6 SR 27/17 - **PD**			1316	959	2275	**97.5**
6 SR 27/20 - **PD**			1474	1116	2590	**123.0**
6 SR 27/27 - **PD**			1845	1243	3088	**135.8**
6 SR 36/4 - **PD**			823	633	1456	**55.4**
6 SR 36/6 - **PD**			1049	667	1716	**64.0**
6 SR 36/8 - **PD**			1275	698	1973	**71.0**
6 SR 36/10 - **PD**			1501	731	2232	**76.2**
6 SR 36/11 - **PD**			1613	826	2439	**90.0**
6 SR 36/13 - **PD**			1839	894	2733	**102.0**
6 SR 36/15 - **PD**			2065	894	2959	**107.0**
6 SR 36/19 - **PD**			2517	959	3476	**121.0**
6 SR 36/23 - **PD**			2969	1116	4085	**154.0**
6 SR 44/3 - **PD**			710	633	1343	**54.0**
6 SR 44/4 - **PD**			823	667	1490	**57.5**
6 SR 44/5 - **PD**			936	698	1634	**63.1**
6 SR 44/6 - **PD**			1049	731	1780	**70.0**
6 SR 44/8 - **PD**			1275	826	2101	**82.2**
6 SR 44/9 - **PD**			1388	894	2282	**92.0**
6 SR 44/11 - **PD**			1613	894	2507	**97.0**
6 SR 44/13 - **PD**			1839	959	2798	**110.0**
6 SR 44/16 - **PD**			2178	1116	3294	**141.0**
6 SR 44/21 - **PD**			2743	1243	3986	**154.3**

MÉRETEK ÉS SÚLYOK

TIPUS	CSATLAKOZÓ	MÉRETEK mm		kg
Pompa	DN	Ø	h	
6 SR 12/8 - **HYD**			719	**19.8**
6 SR 12/11 - **HYD**			849	**24.9**
6 SR 12/15 - **HYD**			1068	**27.8**
6 SR 12/18 - **HYD**			1198	**31.0**
6 SR 12/21 - **HYD**			1328	**33.9**
6 SR 12/25 - **HYD**			1502	**39.0**
6 SR 12/28 - **HYD**			1632	**41.1**
6 SR 18/4 - **HYD**			545	**15.6**
6 SR 18/6 - **HYD**			632	**17.6**
6 SR 18/9 - **HYD**			762	**21.3**
6 SR 18/11 - **HYD**			849	**25.0**
6 SR 18/13 - **HYD**			981	**26.9**
6 SR 18/15 - **HYD**			1068	**27.6**
6 SR 18/18 - **HYD**			1198	**30.6**
6 SR 18/22 - **HYD**			1371	**34.7**
6 SR 18/26 - **HYD**			1545	**38.7**
6 SR 27/4 - **HYD**			583	**13.9**
6 SR 27/5 - **HYD**			636	**17.5**
6 SR 27/7 - **HYD**			742	**19.8**
6 SR 27/8 - **HYD**			795	**21.0**
6 SR 27/10 - **HYD**			901	**24.1**
6 SR 27/12 - **HYD**			1051	**26.6**
6 SR 27/14 - **HYD**	**3"**	**149.5**	1157	**28.9**
6 SR 27/17 - **HYD**			1316	**32.5**
6 SR 27/20 - **HYD**			1474	**36.0**
6 SR 27/27 - **HYD**			1845	**44.8**
6 SR 36/4 - **HYD**			823	**21.4**
6 SR 36/6 - **HYD**			1049	**28.0**
6 SR 36/8 - **HYD**			1275	**32.0**
6 SR 36/10 - **HYD**			1501	**34.2**
6 SR 36/11 - **HYD**			1613	**40.0**
6 SR 36/13 - **HYD**			1839	**45.0**
6 SR 36/15 - **HYD**			2065	**50.0**
6 SR 36/19 - **HYD**			2517	**56.0**
6 SR 36/23 - **HYD**			2969	**67.0**
6 SR 44/3 - **HYD**			710	**20.0**
6 SR 44/4 - **HYD**			823	**21.5**
6 SR 44/5 - **HYD**			936	**24.1**
6 SR 44/6 - **HYD**			1049	**28.0**
6 SR 44/8 - **HYD**			1275	**32.2**
6 SR 44/9 - **HYD**			1388	**35.0**
6 SR 44/11 - **HYD**			1613	**40.0**
6 SR 44/13 - **HYD**			1839	**45.0**
6 SR 44/16 - **HYD**			2178	**54.0**
6 SR 44/21 - **HYD**			2743	**63.3**