NGA

Elektromos centrifugális szivattyúk nyitott járókerékkel

TELJESÍTMÉNYTARTOMÁNY

- Szállítási teljesítmény **350 l/perc**-ig (21 m³/óra)
- Emelési magasság **20 m**-ig

HASZNÁLATI KORLÁTOK

- Manometrikus szívómélység **7 m**-ig
- Folyadék hőmérséklet **–10**-tól **+90 °C**-ig (tecnopolimer járókerék esetén +40 °C)
- Környezeti hőmérséklet **–10**-tól **+40 °C**-ig
- Maximális nyomás a szivattyúházban **6 bar**
- Lebegő szilárd szennyeződés áteresztése **Ø 10 mm**
- Folyamatos működés **S1**

KIVITELEZÉS ÉS BIZTONSÁGI SZABÁLYOK

EN 60034-1
IEC 60034-1
CEI 2-3

CE

TANUSÍTVÁNYOK

CERTIFIED QUALITY MANAGEMENT SYSTEM ISO 9001:2008 SINCERT DNV

АИ30

ПРОМТЕСТ - 168

ÜZEMBEHELYEZÉS ÉS HASZNÁLAT

Víz és a szivattyú elemeire kémiailag semleges folyadékok szivatytyúzására ajánlotak.
A nyitott járókerekes konstrukció lehetővé teszi a viszonylag szennyezett folyadékok szivattyúzását is, a járókerék eldugulása veszélye nélkül. Ez a tulajdonsága kiválóan alkalmasssá teszi az NGA sorozatot az ipari területen történő használatra, csatornákból, folyókból, tartályokból történő vízátemelésre.
A szivattyút zárt, az időjárás hatásaitól védett helyre kell telepiteni.

MEGRENDELHETŐ VÁLTOZATOK

- Elektromos szivattyú tecnopolimer járókerékkel
- Speciális tengelytömítés
- Eltérő feszültség vagy 60Hz

GARANCIA

2 év az általános értékesitési feltételek mellet

GÖRBÉK ÉS TELJESÍTMÉNY ADATOK

50 Hz **n= 2900 1/min** HS= 0 m

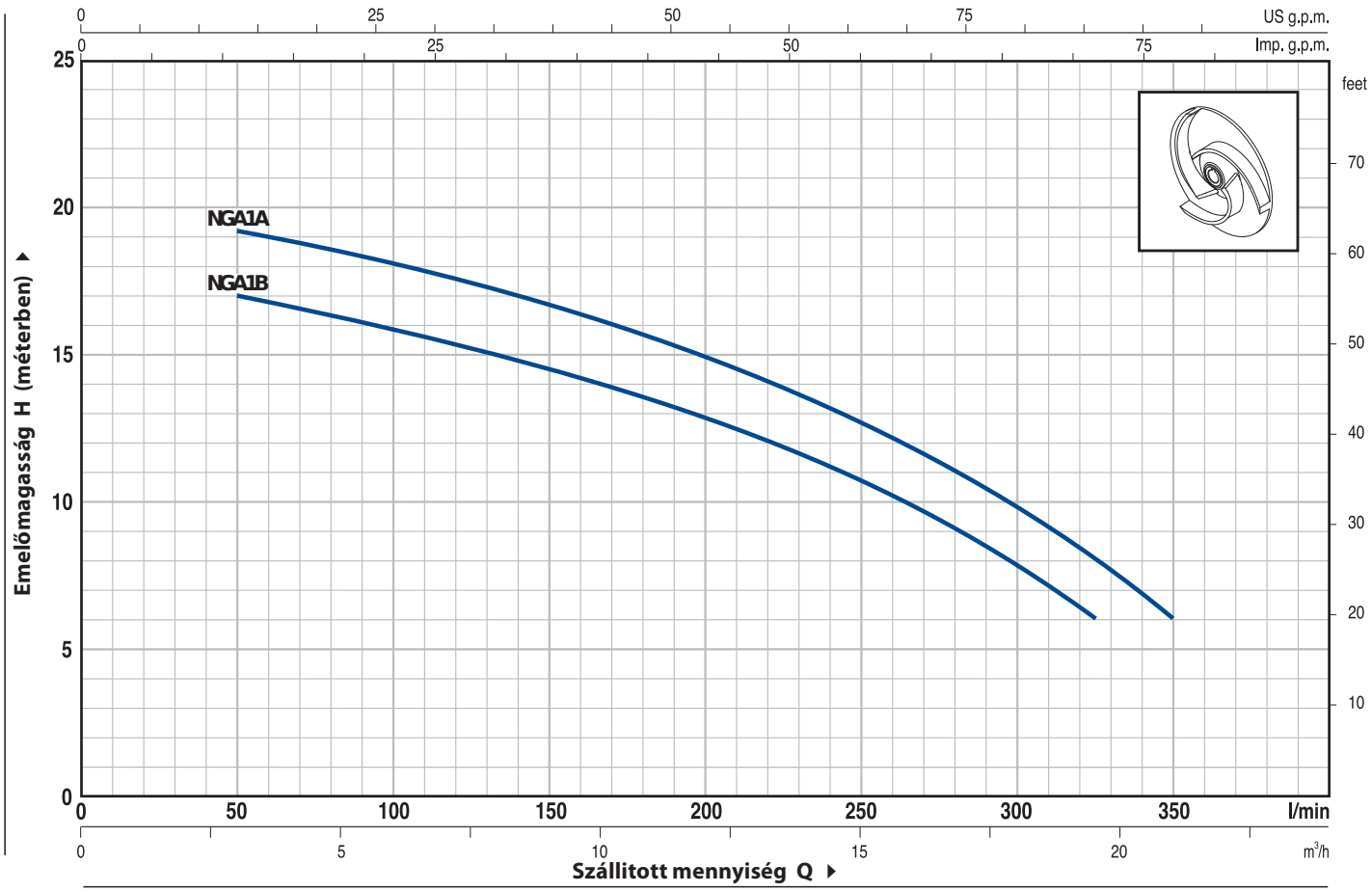

TIPUS		TELJESÍTMÉNY		Q	m³/óra	0	3	6	9	12	15	18	19.5	21
Egyfázisú	Háromfázisú	kW	HP		l/min	**0**	**50**	**100**	**150**	**200**	**250**	**300**	**325**	**350**
NGAm 1B	**NGA 1B**	0.55	0.75	H	m	18	17	16	14.5	13	10.5	8	6	
NGAm 1A	**NGA 1A**	0.75	1			20	19.5	18	16.5	15	12.5	10	8	6

Q = Szállitott mennyiség **H** = Teljes manometrikus emelőmagasság **HS** = Szívó mélység

A jelleggörbék toleranciája az EN ISO 9906 App.A. szerint

POZ.	KOMPONENS	FELÉPÍTÉSI JELLEMZŐK
1	**SZIVATTYÚHÁZ**	Öntvény, menetes csatlakozókkal ellátva ISO 228/1
2	**SZIVATTYÚPAJZS**	Rozsdamentes acél AISI 304
3	**JÁRÓKERÉK**	Nyitott járókerék rozsdamentes acélból AISI 316
4	**MOTORTENGELY**	Rozsdamentes acél EN 10088-3-1.4104

5 TENGELYTÖMÍTÉS

Tömítés	*Tengely*	*Anyagok*		
Tipus	*Átmérő*	*Álló gyűrű*	*Forgó gyűrű*	*Elasztomer*
AR-14	**Ø 14** mm	Kerámia	Grafit	NBR

6 CSAPÁGYAK **6203 ZZ / 6203 ZZ**

7 KONDENZÁTOR

Elktromos szivattyú	*Kapacitás*	
Egyfázisú	*(230 V vagy 240 V)*	*(110 V)*
NGAm 1B	**16** µF 450 VL	**60** µF 300 VL
NGAm 1A	**20** µF 450 VL	**60** µF 300 VL

8 ELEKTROMOS MOTOR

NGAm: egyfázisú 230 V - 50 Hz a tekercselésbe beépitett termikus védelemmel.
NGA: háromfázisú 230/400 V - 50 Hz.

➠ **A háromfázisú motorokkal szerelt szivattyúk magasabb hatékonysági osztályba tartoznak IE2 (IEC 60034-30)**

– Szigetelés: F osztály.
– Védelem: IP 44.

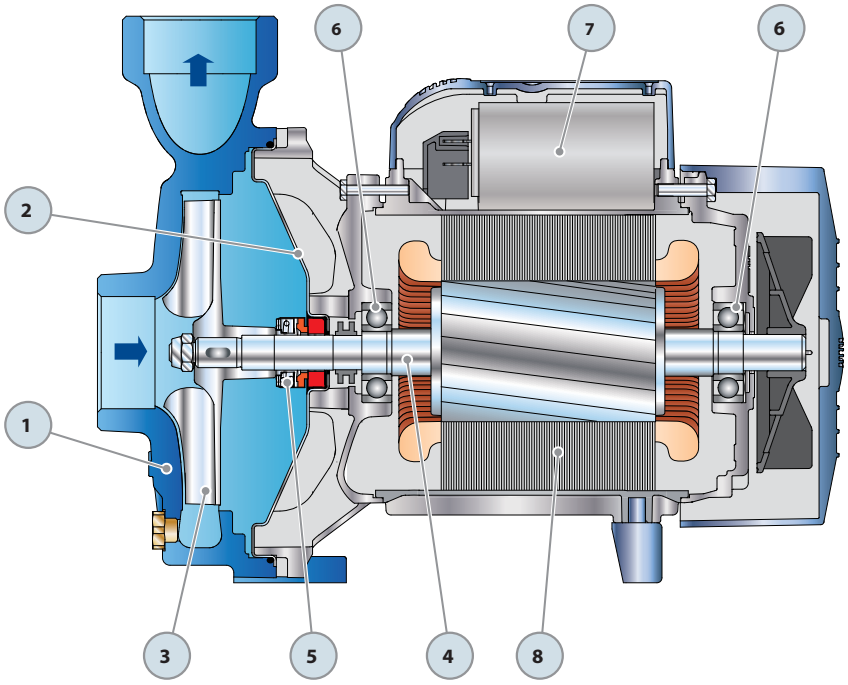

MÉRETEK ÉS SÚLYOK

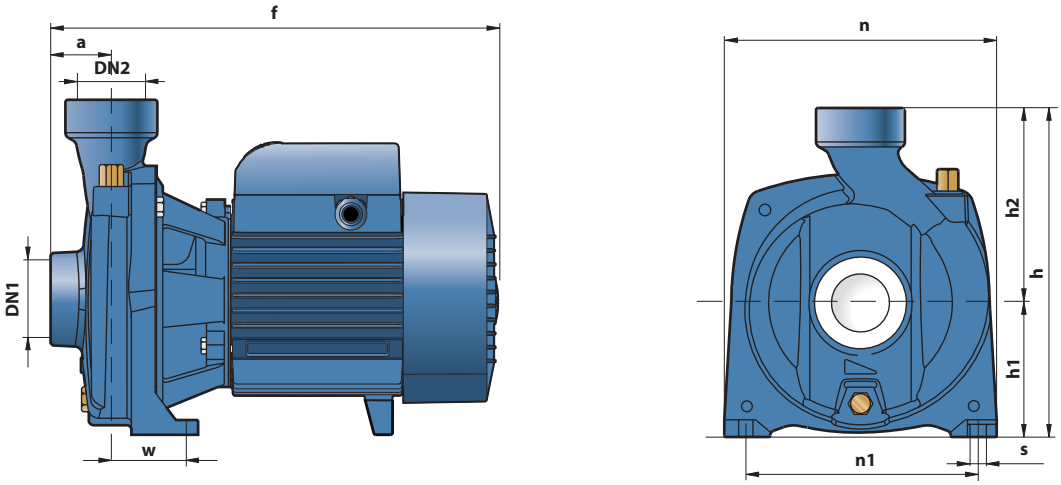

TIPUS		CSATLAKOZÓK		MÉRETEK mm									kg	
Egyfázisú	Háromfázisú	DN1	DN2	a	f	h	h1	h2	n	n1	w	s	1~	3~
NGAm 1B	NGA 1B	1½"	1½"	41	297	227	92	135	190	160	50	10	**12.7**	**11.8**
NGAm 1A	NGA 1A												**12.8**	**11.9**

ABSZORBCIÓ

TIPUS	FESZÜLTSÉG (egyfázisú)		
Egyfázisú	230 V	240 V	110 V
NGAm 1B	**5.6** A	**5.3** A	**11.2** A
NGAm 1A	**6.2** A	**6.0** A	**12.0** A

TIPUS	FESZÜLTSÉG (háromfázisú)					
Háromfázisú	230 V	400 V	690 V	240 V	415 V	720 V
NGA 1B	**3.3** A	**1.9** A	**1.1** A	**3.2** A	**1.85** A	**1.1** A
NGA 1A	**3.7** A	**2.1** A	**1.2** A	**3.7** A	**2.1** A	**1.2** A

RAKLAPOZÁS
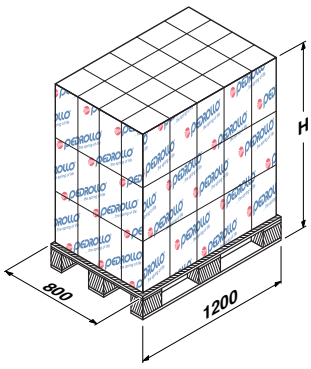
TIPUS		GYŰJTŐFUVAROZÁSHOZ				KONTÉNERSZÁLLITÁSHOZ			
		szivattyúk	H	kg		szivattyúk	H	kg	
Egyfázisú	Háromfázisú	darbszáma	(mm)	1~	3~	darbszáma	(mm)	1~	3~
NGAm 1B	NGA 1B	**70**	1415	910	840	**112**	2180	1440	1340
NGAm 1A	NGA 1A	**70**	1415	920	850	**112**	2180	1450	1350