IT - DISPOSITIVO DIGITALE PER IL CONTROLLO DI ELETTROPOMPE. AVVIA ED ARRESTA LA POMPA AUTOMATICAMENTE. CONFIGURABILE COME PRESSOSTATO DIGITALE DA IMPIEGARE CON UN VASO DI ESPANSIONE OPPURE COME CONTROLLORE DI PRESSIONE E FLUSSO. PROTEGGE LA POMPA DA ANOMALIE NELL'IMPIANTO (MANCANZA ACQUA, FORMAZIONE DI GHIACCIO, SOVRACCARICO DI CORRENTE, PRESSIONE ECCESSIVA, BLOCCAGGIO ROTORE, AVVIAMENTI CONTINUI).
EN - DIGITAL DEVICE FOR ELECTRIC PUMP CONTROL. STARTS AND STOPS THE PUMP AUTOMATICALLY. SUITABLE FOR CONFIGURATION AS A DIGITAL PRESSURE SWITCH TO BE USED WITH AN EXPANSION TANK OR AS A PRESSURE AND FLOW CONTROLLER. IT PROTECTS THE PUMP FROM SYSTEM FAULTS (DRY RUNNING, FREEZING, CURRENT OVERLOAD, EXCESSIVE PRESSURE, ROTOR LOCK, REPEATED STARTS).
F - DISPOSITIF NUMÉRIQUE DE COMMANDE DES ÉLECTROPOMPES. DÉMARRE ET ARRÊTE AUTOMATIQUEMENT LA POMPE. CONFIGURABLE COMME PRESSOSTAT NUMÉRIQUE À UTILISER AVEC UN VASE D'EXPANSION, OU COMME CONTRÔLEUR DE PRESSION ET DÉBIT. PROTÈGE LA POMPE CONTRE LES ANOMALIES DE L'INSTALLATION (MANQUE D'EAU, FORMATION DE GEL, SURINTENSITÉS, PRESSION EXCESSIVE, BLOCAGE ROTOR, DÉMARRAGES CONTINUS).
AR - جهاز رقمي للتحكم في المضخات الكهربائية. يقوم بتشغيل وإيقاف المضخة بشكل أوتوماتيكي. يمكن ضبط وتهيئة إعداداته كعداد رقمي منظم للضغط يُستخدم مع خزان تمدد أو كجهاز تحكم في الضغط ومعدل التدفق. يحمي المضخة من عيوب شبكة المياه (انقطاع المياه أو وجود ثلج في المياه أو حمولة تيار كهربي مفرطة أو ضغط تشغيلي مفرط أو توقف مروحة الدفع أو التشغيل المستمر).
DE - ELEKTRONISCHE VORRICHTUNG ZUR STEUERUNG VON ELEKTROPUMPEN. AUTOMATISCHES STARTEN UND ANHALTEN DER PUMPE. KONFIGURIERBAR ALS DIGITALER DRUCKWÄCHTER ZUM EINSATZ MIT EINEM AUSDEHNUNGSGEFÄSS ODER ALS CONTROLLER FÜR DRUCK UND FLUSS. SCHÜTZT DIE PUMPE GEGEN ANOMALIEN DER ANLAGE (KEIN WASSER, EISBILDUNG, STROMÜBERLASTUNG, ZU HOHER DRUCK, BLOCKIERUNG DES ROTORS, WIEDERHOLTE STARTVORGÄNGE).
RU - ЦИФРОВОЕ УСТРОЙСТВО ДЛЯ УПРАВЛЕНИЯ ЭЛЕКТРОНАСОСАМИ. ЗАПУСКАЕТ И ОСТАНАВЛИВАЕТ НАСОС АВТОМАТИЧЕСКИ. МОЖЕТ БЫТЬ УСТАНОВЛЕН В КАЧЕСТВЕ ЦИФРОВОГО РЕЛЕ ДАВЛЕНИЯ ДЛЯ ИСПОЛЬЗОВАНИЯ С РАСШИРИТЕЛЬНЫМ БАКОМ ИЛИ В КАЧЕСТВЕ РЕГУЛЯТОРА ДАВЛЕНИЯ И ПОТОКА. ЗАЩИЩАЕТ НАСОС ОТ СБОЕВ УСТАНОВКИ (ОТСУТСТВИЕ ВОДЫ, ОБРАЗОВАНИЕ ЛЬДА, ПЕРЕГРУЗКА ПО ТОКУ, ИЗБЫТОЧНОЕ ДАВЛЕНИЕ, БЛОКИРОВКА РОТОРА, ПОСТОЯННЫЕ ЗАПУСКИ).
PT - DISPOSITIVO DIGITAL PARA O CONTROLO DE ELETROBOMBAS. EFETUA AS FUNÇÕES DE ARRANQUE E PARAGEM AUTOMATICAMENTE. CONFIGURÁVEL COMO PRESSÓSTATO DIGITAL PARA UTILIZAR COM UM VASO DE EXPANSÃO OU COMO CONTROLADOR DE PRESSÃO E FLUXO. PROTEGE A BOMBA DE FALHAS NO SISTEMA (FALTA DE ÁGUA, FORMAÇÃO DE GELO, SOBRECARGA DE CORRENTE, PRESSÃO EXCESSIVA, BLOQUEIO DO ROTOR, ARRANQUES CONTÍNUOS).
SRB - DIGITALNI UREĐAJ ZA KONTROLU ELEKTRIČNIH PUMPI. AUTOMATSKI POKREĆE I ZAUSTAVLJA PUMPU. MOŽE SE KONFIGURISATI KAO DIGITALNI PRESOSTAT S EKSPANZIJSKOM POSUDOM ILI KAO UREĐAJ ZA KONTROLU PRITISKA I PROTOKA. ŠTITI PUMPU OD SMETNJI U INSTALACIJI (NESTANAK VODE, FORMIRANJE LEDA, STRUJNO PREOPTEREĆENJE, PREVELIKI PRITISAK, BLOKADA ROTORA, NEPREKIDNA PUŠTANJA U POGON).
CZ - DIGITÁLNÍ ZAŘÍZENÍ PRO OVLÁDÁNÍ ELEKTRICKÝCH ČERPADEL. AUTOMATICKY SPOUŠTÍ A ZASTAVUJE ČERPADLO. LZE NAKONFIGUROVAT JAKO DIIGITÁLNÍ PRESOSTAT K POUŽITÍ S EXPANZNÍ NÁDOBOU NEBO JAKO REGULÁTOR TLAKU A PRŮTOKU. CHRÁNÍ ČERPADLO PŘED ANOMÁLIEMI V SYSTÉMU (NEDOSTATEK VODY, ZAMRZÁNÍ, PROUDOVÉ PŘETÍŽENÍ, NADMĚRNÝ TLAK, BLOKOVÁNÍ ROTORU, NEUSTÁLÁ SPOUŠTĚNÍ).
RO - DISPOZITIV DIGITAL PENTRU VERIFICAREA POMPELOR ELECTRICE. PORNEŞTE ŞI OPREŞTE POMPA ÎN MOD AUTOMAT. CONFIGURABIL CA COMUTATOR DE PRESIUNE DIGITALĂ CARE SE UTILIZEAZĂ CU UN VAS DE EXPANSIUNE SAU CA CONTROL DE PRESIUNE ŞI DE FLUX. PROTEJEAZĂ POMPA DE ANOMALIILE DIN INSTALAŢIE (LIPSA APEI, FORMAREA DE GHEAŢĂ, SUPRASARCINA DE CURENT, PRESIUNEA EXCESIVĂ, BLOCAREA ROTORULUI, PORNIRILE CONTINUE).
PL - URZĄDZENIE CYFROWE DO STEROWANIA POMPAMI ELEKTRYCZNYMI. POWODUJE AUTOMATYCZNE URUCHAMIANIE I ZATRZYMYWANIE POMPY. ISTNIEJE MOŻLIWOŚĆ JEGO SKONFIGUROWANIA JAKO CYFROWEGO PRESOSTATU, DO WYKORZYSTANIA ZE ZBIORNIKIEM WYRÓWNAWCZYM LUB W CHARAKTERZE KONTROLERA CIŚNIENIA ORAZ STRUMIENIA. CHRONI POMPĘ PRZED ANOMALIAMI W SYSTEMIE (BRAK WODY, TWORZENIE SIĘ LODU, PRZECIĄŻENIE PRĄDOWE, NADMIERNE CIŚNIENIE, BLOKADA WIRNIKA, POWTARZAJĄCE SIĘ URUCHAMIANIE).
GR - ΨΗΦΙΑΚΗ ΣΥΣΚΕΥΗ ΓΙΑ ΤΟΝ ΕΛΕΓΧΟ ΗΛΕΚΤΡΟΚΙΝΗΤΩΝ ΑΝΤΛΙΩΝ. ΕΝΕΡΓΟΠΟΙΕΙ ΚΑΙ ΑΠΕΝΕΡΓΟΠΟΙΕΙ ΑΥΤΟΜΑΤΑ ΤΗΝ ΑΝΤΛΙΑ. ΜΠΟΡΕΙ ΝΑ ΔΙΑΜΟΡΦΩΘΕΙ ΩΣ ΨΗΦΙΑΚΟΣ ΡΥΘΜΙΣΤΗΣ ΠΙΕΣΗΣ ΓΙΑ ΧΡΗΣΗ ΜΕ ΔΟΧΕΙΟ ΔΙΑΣΤΟΛΗΣ, Ή ΩΣ ΕΛΕΓΚΤΗΣ ΠΙΕΣΗΣ ΚΑΙ ΡΟΗΣ. ΠΡΟΣΤΑΤΕΥΕΙ ΤΗΝ ΑΝΤΛΙΑ ΑΠΟ ΑΝΩΜΑΛΙΕΣ ΤΗΣ ΕΓΚΑΤΑΣΤΑΣΗΣ (ΕΛΛΕΙΨΗ ΝΕΡΟΥ, ΣΧΗΜΑΤΙΣΜΟΣ ΠΑΓΟΥ, ΥΠΕΡΦΟΡΤΩΣΗ ΔΙΚΤΥΟΥ, ΥΠΕΡΒΟΛΙΚΗ ΠΙΕΣΗ, ΕΜΠΛΟΚΗ ΡΟΤΟΡΑ, ΣΥΝΕΧΕΙΣ ΕΚΚΙΝΗΣΕΙΣ).
UA - ЦИФРОВИЙ ПРИСТРІЙ ДЛЯ УПРАВЛІННЯ ЕЛЕКТРОНАСОСАМИ. ЗАПУСКАЄ І ЗУПИНЯЄ НАСОС АВТОМАТИЧНО. МОЖЕ БУТИ ВСТАНОВЛЕНИЙ В ЯКОСТІ ЦИФРОВОГО РЕЛЕ ТИСКУ ДЛЯ ВИКОРИСТАННЯ З РОЗШИРЮВАЛЬНИМ БАКОМ АБО В ЯКОСТІ РЕГУЛЯТОРА ТИСКУ І ПОТОКУ. ЗАХИЩАЄ НАСОС ВІД ЗБОЇВ УСТАНОВКИ (ВІДСУТНІСТЬ ВОДИ, УТВОРЕННЯ ЛЬОДУ, ПЕРЕВАНТАЖЕННЯ ПО СТРУМУ, НАДЛИШКОВИЙ ТИСК, БЛОКУВАННЯ РОТОРА, ПОСТІЙНІ ЗАПУСКИ).
SI - DIGITALNA NAPRAVA ZA KRMILJENJE ELEKTRIČNIH ČRPALK. SAMODEJNO ZAŽENE IN ZAUSTAVI ČRPALKO. MOGOČE JO JE NASTAVITI KOT DIGITALNO TLAČNO STIKALO, KI SE UPORABLJA Z EKSPANZIJSKO POSODO, ALI KOT KRMILNIK TLAKA IN PRETOKA. ČRPALKO VARUJE PRED NEPRAVILNOSTMI V NAPELJAVI (POMANJKANJE VODE, ZALEDENITEV, TOKOVNA PREOBREMENITEV, PREVISOK TLAK, BLOKADA ROTORJA, NEPRESTANO ZAGANJANJE).
ES - DISPOSITIVO DIGITAL PARA EL CONTROL DE ELECTROBOMBAS. ARRANCA Y DETIENE LA BOMBA AUTOMÁTICAMENTE. CONFIGURABLE COMO PRESOSTATO DIGITAL PARA UTILIZAR CON UN VASO DE EXPANSIÓN O COMO CONTROLADOR DE PRESIÓN Y FLUJO. PROTEGE LA BOMBA CONTRA FALLOS EN EL SISTEMA (FALTA DE AGUA, FORMACIÓN DE HIELO, SOBRECARGA DE CORRIENTE, PRESIÓN EXCESIVA, BLOQUEO DEL ROTOR, ARRANQUES CONTINUOS).
BG - ДИГИТАЛЕН УРЕД ЗА УПРАВЛЕНИЕ НА ЕЛЕКТРИЧЕСКИ ПОМПИ. АВТОМАТИЧНО ПУСКА И СПИРА ПОМПАТА. ПОДХОДЯЩ ЗА КОНФИГУРАЦИЯ КАТО ДИГИТАЛЕН ПРЕСОСТАТ В ПРИЛОЖЕНИЕ ЗАЕДНО С РАЗШИРИТЕЛЕН СЪД ИЛИ КОНТРОЛЕР ЗА НАЛЯГАНЕ И ДЕБИТ. ЗАЩИТАВА ПОМПАТА ОТ СИСТЕМНИ ГРЕШКИ (РАБОТА НА СУХО, ЗАМРЪЗВАНЕ, ПРЕВИШЕН ТОК, ВИСОКО НАЛЯГАНЕ, БЛОКИРАЛ РОТОР, ПРЕВИШЕН БРОЙ СТАРТИРАНИЯ)
HU - DIGITÁLIS ESZKÖZ ELEKTROMOS SZIVATTYÚ VEZÉRLÉSÉHEZ. AUTOMATIKUSAN INDÍTJA ÉS LEÁLLÍTJA A SZIVATTYÚT. ALKALMAS KONFIGURÁLÁSRA, HOGY DIGITÁLIS NYOMÁSKAPCSOLÓKÉNT HASZNÁLHATÓ TÁGULÁSI TARTÁLLYAL VAGY NYOMÁS- ÉS ÁRAMLÁSSZABÁLYOZÓKÉNT. VÉDI A SZIVATTYÚT A RENDSZERHIBÁKTÓL (SZÁRAZONFUTÁS, FAGYÁS, AKTUÁLIS TÚLTERHELÉS, TÚL NYOMÁS, ROTORZÁR, ISMÉTELT INDÍTÁS).

1

IT - INFORMAZIONI DI SICUREZZA
EN - SAFETY INFORMATION
F - INFORMATIONS DE SÉCURITÉ
AR - معلومات الأمان والسلامة
DE - SICHERHEITSINFORMATIONEN
RU - СВЕДЕНИЯ ПО БЕЗОПАСНОСТИ
PT - INFORMAÇÕES DE SEGURANÇA
SRB - INFORMACIJE O BEZBEDNOSTI
CZ - BEZPEČNOSTNÍ INFORMACE
RO - INFORMAŢII PRIVIND SIGURANŢA
PL - INFORMACJE DOTYCZĄCE BEZPIECZEŃSTWA
GR - ΠΛΗΡΟΦΟΡΙΕΣ ΑΣΦΑΛΕΙΑΣ
UA - ІНФОРМАЦІЯ ПРО БЕЗПЕКУ
SI - VARNOSTNE INFORMACIJE
ES - INFORMACIÓN DE SEGURIDAD
BG - ИНФОРМАЦИЯ ЗА БЕЗОПАСНОСТ
HU - BIZTONSÁGI FIGYELMEZTETÉS!

IT - Installazione riservata a professionisti specializzati
EN - Installation reserved to specialised professionals
F - Installation réservée à des professionnels action
AR - عملية التركيب مقصورة على الفنيين المحترفين والمتخصصين
DE - Die installation ist fachleuten vorbehalten
RU - Установку должен выполнять специализированный профессиональный персонал
PT - Instalação reservada a profissionais especializados
SRB - Instalaciju treba da obave specijalizovani stručnjaci
CZ - Instalace vyhrazena specializovaným odborníkům
RO - Operaţiunile de instalare trebuie efectuate de profesionişti specializaţi
PL - Instalacja zastrzeżona dla wyspecjalizowanych profesjonalistów
GR - Η εγκατασταση πρεπει να γινεται απο ειδικευμενουσ επαγγελματιεσ
UA - Монтаж повинен виконуватися виключно фахівцями
SI - Nameščanje naj izvede specializiran strokovnjak
ES - Instalación reservada para profesionales especializados
BG - монтажът трябва да се извърши от специализиран персонал
HU-Beszerelését csak szakember végezheti!

IT - Rimuovere l'alimentazione elettrica prima di ogni intervento!
EN - Disconnect the electrical power supply before all works!
F - Couper l'alimentation électrique avant toute intervention
AR - افصل التيار الكهربي عن المضخة قبل إجراء أية عمليات عليها
DE - Die stromversorgung vor jedem eingriff trennen
RU - перед любыми действиями отключать электрическое питание
PT - Remova a alimentação elétrica antes de cada intervenção
SRB - Pre svake intervencije isključiti struju!
CZ - Před každým zásahem odpojte elektrické napájení
RO - înaintea oricărei intervenţii, deconectaţi alimentarea electrică
PL - Odłączyć zasilanie elektryczne przed każdą interwencją
GR - Διακοψτε την ηλεκτρικη τροφοδοσια πριν απο οποιαδηποτε παρεμβαση
UA - Перед проведенням будь-яких робіт відключити від електричної мережі
SI - Pred vsakim posegom izključite električno napajanje
ES - Cortar la alimentación eléctrica antes de cada operación
BG - преди работа по уреда изключете от ел.захранване!
HU-beszerelés előtt válassza le az elektromos tápfeszültséget. Áramtalanítsa!

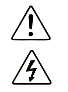

IT - Non idoneo per piscine con persone immerse
EN - Not suitable for pools with people immersed
F - Ne convient pas aux piscines avec des personnes immergées
AR - منتج غير مناسب لأحواض السباحة التي بها أشخاص يغطسون تحت المياه
DE - Nicht für schwimmbäder geeignet, während personen darin baden
RU - не подходит для бассейнов с находящимися внутри людьми
PT - Não adequado para piscinas com pessoas imersas
SRB - Nije pogodno za bazene sa uronjenim osobama
CZ - Není vhodné pro bazény s ponořenými lidmi
RO - Nerecomandat pentru piscine cu persoane aflate în apă
PL - Nie nadaje się do basenów z osobami zanurzonymi w wodzie
GR - Ακαταλληλο για πισινεσ με λουομενουσ
UA - Не підходить для басейнів з людьми, що пірнають
SI - Niso primerni za bazene, ki so imeni ljudi
ES - No apto para piscinas con personas sumergidas
BG - преди работа по уреда изключете от ел.захранване!
HU - Nem alkalmas uszodai használatra.

2

IT - INSTALLAZIONE CON POMPA SOMMERSA O ESTERNA
EN - INSTALLATION WITH SUBMERSIBLE OR EXTERNAL PUMP
F - INSTALLATION AVEC POMPE IMMERGÉE OU EXTERNE
AR - التركيب مع مضخات غاطسة أو خارجية
DE - INSTALLATION MIT TAUCHPUMPE ODER EXTERNER PUMPE
RU - УСТАНОВКА С ПОГРУЖНЫМ ИЛИ ВНЕШНИМ НАСОСОМ
PT - INSTALAÇÃO COM BOMBA SUBMERSA OU EXTERNA
SRB - INSTALACIJA SA POTAPAJUĆOM ILI POVRŠINSKOM PUMPOM
CZ - INSTALACE S PONOŘENÝM NEBO EXTERNÍM ČERPADLEM
RO - INSTALARE CU POMPA SCUFUNDATĂ SAU CU POMPA LA EXTERIOR
PL - MONTAŻ Z POMPĄ GŁĘBINOWĄ LUB ZEWNĘTRZNĄ
GR - ΕΓΚΑΤΑΣΤΑΣΗ ΜΕ ΒΥΘΙΣΜΕΝΗ ΑΝΤΛΙΑ Ή ΕΞΩΤΕΡΙΚΑ
UA - МОНТАЖ З ЗАНУРЮВАЛЬНИМ АБО ЗОВНІШНІМ НАСОСОМ
SI - NAMESTITEV S POTOPNO ALI ZUNANJO ČRPALKO
ES - INSTALACIÓN CON BOMBA SUMERGIBLE O EXTERNA
BG - МОНТАЖ С ПОТОПЯЕМА ПОМПА ИЛИ С ПОМПА ЗА СУХ МОНТАЖ
HU - TELEPÍTÉS BÚVÁRSZIVATTYÚHOZ VAGY ÖNFELSZÍVÓ SZIVATTYÚHOZ

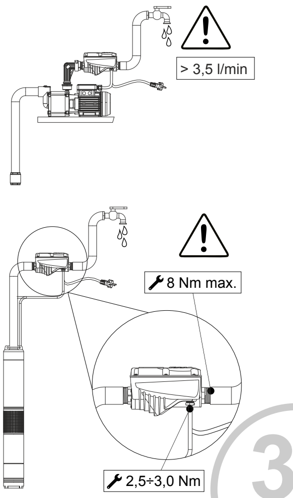

3

IT - POSIZIONI CONSENTITE DI INSTALLAZIONE
EN - ALLOWED INSTALLATION POSITIONS
F - POSITIONS D'INSTALLATION AUTORISÉES
AR - التركيب مع مضخات غاطسة أو خارجية
DE - ERLAUBTE INSTALLATIONSPOSITIONEN
RU - ДОПУСТИМЫЕ ПОЛОЖЕНИЯ УСТАНОВКИ
PT - POSIÇÕES PERMITIDAS DE INSTALAÇÃO
SRB - DOZVOLJENA POZICIJA ZA INSTALACIJU
CZ - POVOLENÉ INSTALAČNÍ POZICE
RO - POZIŢII DE INSTALARE PERMISE
PL - DOPUSZCZALNE POZYCJE MONTAŻU POMPY
GR - ΕΠΙΤΡΕΠΟΜΕΝΕΣ ΘΕΣΕΙΣ ΕΓΚΑΤΑΣΤΑΣΗΣ
UA - ДОЗВОЛЕНІ МІСЦЯ УСТАНОВКИ
SI - DOVOLJENI POLOŽAJI NAMESTITVE
ES - POSICIONES DE INSTALACIÓN ADMITIDAS
BG - ВЪЗМОЖНИ ПОЛОЖЕНИЯ ЗА МОНТАЖ
HU - MEGENGEDETT TELEPÍTÉSI POZÍCIÓK

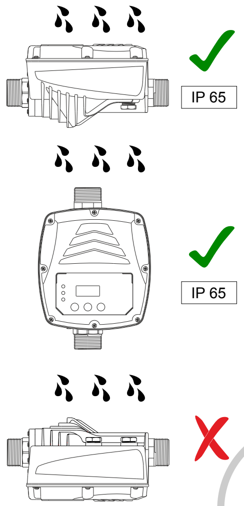

4

IT - INSTALLAZIONE CON BY-PASS PER ALTE PORTATE
EN - INSTALLATION WITH BYPASS FOR HIGH FLOW RATES
F - INSTALLATION AVEC BY-PASS POUR DÉBITS ÉLEVÉS
AR - التركيب مع ممر للتحويل الجانبي في حالة معدلات التدفق المرتفعة
DE - INSTALLATION MIT BY-PASS FÜR HOHEN DURCHLAUF
RU - УСТАНОВКА С БАЙПАСОМ ДЛЯ ВЫСОКОГО РАСХОДА
PT - INSTALAÇÃO COM BY-PASS PARA ALTAS CAPACIDADES
SRB - INSTALACIJA SA OBILAZNICOM ZA VISOKE PROTOKE
CZ - INSTALACE S OBTOKEM PRO VYSOKÉ RYCHLOSTI PRŮTOKU
RO - INSTALARE CU VANĂ DE BY-PASS PENTRU DEBITE RIDICATE
PL - MONTAŻ Z OBEJŚCIEM DLA WYSOKIEGO PRZEPŁYWU
GR - ΕΓΚΑΤΑΣΤΑΣΗ ΜΕ ΠΑΡΑΚΑΜΨΗ ΓΙΑ ΜΕΓΑΛΕΣ ΡΟΕΣ
UA - УСТАНОВКА З БАЙПАСОМ ДЛЯ ВИСОКИХ ШВИДКОСТЕЙ ПОТОКУ
SI - NAMESTITEV Z OBVODOM ZA DRUGAČNE DOMETE
ES - INSTALACIÓN CON BY-PASS PARA ALTOS CAUDALES
BG - МОНТАЖ С БАЙПАС ЗА ВИСОКИ КОЛИЧЕСТВА
HU - ÉPÍTSE BE BYPASS SEGÍTSÉGÉVEL NAGY ÁRAMLÁSI SEBESSÉGHEZ.

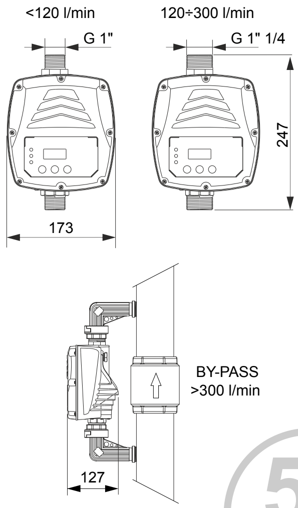

5

IT - NON INSTALLARE IN POZZETTI
EN - DO NOT INSTALL IN TRAPS
F - NE PAS INSTALLER DANS DES PUISARDS
AR - لا تقم بتركيب المضخة في الأحواض
DE - NICHT IN SCHÄCHTEN MONTIEREN
RU - НЕ ВЫПОЛНЯТЬ УСТАНОВКУ В ОТСТОЙНИКАХ
PT - NÃO INSTALAR EM FOSSAS
SRB - NE INSTALIRAJTE U BUNARIMA
CZ - NEINSTALUJTE VE STUDNÁCH
RO - A NU SE INSTALA ÎN GURI DE CANALIZARE
PL - NIE MONTOWAĆ W STUDZIENKACH
GR - ΜΗΝ ΕΓΚΑΘΙΣΤΑΤΕ ΣΕ ΦΡΕΑΤΙΑ
UA - НЕ ВСТАНОВЛЮВАТИ В КОЛОДЯЗЯХ
SI - NE NAMEŠČAJTE V VODNJAKE
ES - NO INSTALAR EN ARQUETAS
BG - НЕ МОНТИРАЙТЕ В ШАХТА
HU - NE TELEPÍTSE AKNÁBA, KUTAKBA VAGY ZÁRT HELYEKRE,AHOL KONDENZÁCIÓLÉPHET FEL!

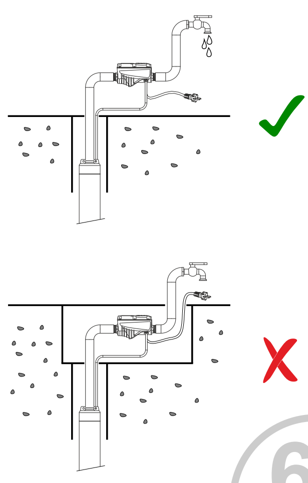

6

IT - POSIZIONI CONSENTITE DELLE VALVOLE DI NON RITORNO
EN - ALLOWED CHECK-VALVE POSITIONS
F - POSITIONS AUTORISÉES DES CLAPETS DE NON-RETOUR
AR - الوضعيات التشغيلية المسموح بها لصمامات عدم الرجوع
DE - ERLAUBTE POSITIONEN DES RÜCKSCHLAGVENTILS
RU - ПОЛОЖЕНИЯ, ДОПУСТИМЫЕ ОБРАТНЫМИ КЛАПАНАМИ
PT - POSIÇÕES PERMITIDAS PELOS VALORES ANTIRRETORNO
SRB - DOZVOLJENI POLOŽAJ NEPOVRATNIH VENTILA
CZ - POVOLENÉ POZICE ZPĚTNÝCH VENTILŮ
RO - POZIŢII PERMISE PENTRU SUPAPELE DE REŢINERE
PL - DOPUSZCZALNE POZYCJE ZAWORÓW ZWROTNYCH
GR - ΕΠΙΤΡΕΠΟΜΕΝΕΣ ΘΕΣΕΙΣ ΤΩΝ ΒΑΒΛΙΔΩΝ ΑΝΤΕΠΙΣΤΡΟΦΗΣ
UA - ДОПУСТИМЕ РОЗТАШУВАННЯ ЗВОРОТНИХ КЛАПАНІВ
SI - DOVOLJENI POLOŽAJI NEPOVRATNIH VENTILOV
ES - POSICIONES ADMITIDAS DE LAS VÁLVULAS ANTIRRETORNO
BG - ВЪЗМОЖНИ ПОЛОЖЕНИЯ НА ВЪЗВРАТНАТА КЛАПА
HU - MEGENGEDETT VISSZACSAPÓSZELEP HELYE.(KÖZVETLEN A KÉSZÜLÉK KÖZELÉBE NE SZERELJÜNK)

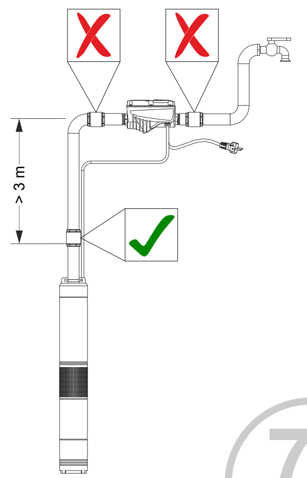

7

IT - CONSIGLIATO UN FILTRO IN ASPIRAZIONE
EN - SUCTION FILTER RECOMMENDED
F - UN FILTRE EN ASPIRATION EST CONSEILLÉ
AR - يُوصى بتركيب مرشح في مجرى الشفط
DE - ANSAUGFILTER EMPFOHLEN
RU - РЕКОМЕНДУЕТСЯ ФИЛЬТР НА ВСАСЫВАНИИ
PT - É ACONSELHADO UM FILTRO EM ASPIRAÇÃO
SRB - PREPORUČUJE SE USISNI FILTER
CZ - DOPORUČENÝ FILTR NA STRANĚ SÁNÍ
RO - SE RECOMANDĂ UN FILTRU PE PARTEA DE ASPIRAŢIE
PL - ZALECANY FILTR NA SSANIU
GR - ΣΥΝΙΣΤΑΤΑΙ ΦΙΛΤΡΟ ΑΝΑΡΡΟΦΗΣΗΣ
UA - РЕКОМЕНДУЄТЬСЯ ФІЛЬТР ЗІ СТОРОНИ ВСМОКТУВАННЯ
SI - PRIPOROČEN JE SESALNI FILTER
ES - SE RECOMIENDA UN FILTRO EN LA ASPIRACIÓN
BG - ПРЕПОРЪЧВА СЕ ФИЛТЪР НА СМУКАТЕЛНАТА СТРАНА
HU - SZÍVÓSZŰRŐ ALKALMAZÁSA AJÁNLOTT

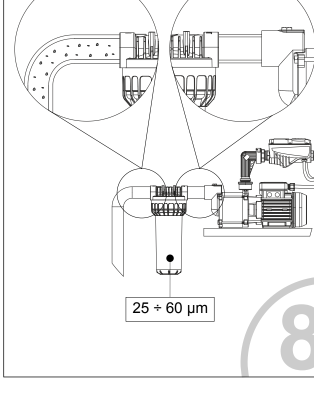

8

IT - IN MODALITA' «P+P» INSTALLARE SEMPRE UN VASO DI ESPANSIONE ADEGUATO
EN - IN «P + P» MODE ALWAYS INSTALL A SUITABLE EXPANSION TANK
F - EN MODE « P+P », TOUJOURS INSTALLER UN VASE D'EXPANSION ADAPTÉ
AR - قم دائمًا بتركيب خزان تمدد مناسب في وضعية «P+P»
DE - IN MODALITÄT «P+P» IMMER EIN ANGEMESSENES AUSDEHNUNGSGEFÄSS INSTALLIEREN.
RU - В РЕЖИМЕ «P + P» ВСЕГДА УСТАНАВЛИВАЙТЕ ПОДХОДЯЩИЙ РАСШИРИТЕЛЬНЫЙ БАК
PT - NO MODO «P+P», INSTALAR SEMPRE UM VASO DE EXPANSÃO ADEQUADO
SRB - U REŽIMU «P+P» UVEK INSTALIRATI ODGOVARAJUĆU EKSPANZIJSKU POSUDU
CZ - V REŽIMU «P+P» NAINSTALUJTE VŽDY VHODNOU EXPANZNÍ NÁDOBU
RO - ÎN MODALITATE «P+P» INSTALAŢI ÎNTOTDEAUNA UN VAS DE EXPANSIUNE CORESPUNZĂTOR
PL - W TRYBIE „P+P" ZAWSZE MONTOWAĆ ODPOWIEDNI ZBIORNIK WYRÓWNAWCZY
GR - ΣΤΗ ΛΕΙΤΟΥΡΓΙΑ «P+P», ΝΑ ΤΟΠΟΘΕΤΕΙΤΑΙ ΠΑΝΤΟΤΕ ΚΑΤΑΛΛΗΛΟ ΔΟΧΕΙΟ ΔΙΑΣΤΟΛΗΣ
UA - В РЕЖИМІ «P + P» ЗАВЖДИ ВСТАНОВЛЮЙТЕ ВІДПОВІДНИЙ РОЗШИРЮВАЛЬНИЙ БАК
SI - V NAČINU "P+P" VEDNO NAMESTITE TUDI USTREZNO EKSPANZIJSKO POSODO
ES - EN MODO «P+P» SIEMPRE INSTALAR UN VASO DE EXPANSIÓN ADECUADO
BG - В РЕЖИМ "P+P" ВИНАГИ МОНТИРАЙТЕ ПОДХОДЯЩ РАЗШИРИТЕЛЕН СЪД
HU - «P + P» ÜZEMMÓDBAN MINDIG SZERELJEN BE A MEGFELELŐ TÁGULÁSI TARTÁLYT

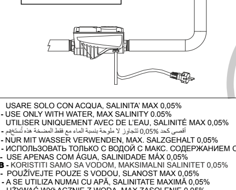

9

IT - USARE SOLO CON ACQUA, SALINITA' MAX 0,05%
EN - USE ONLY WITH WATER, MAX SALINITY 0.05%
F - UTILISER UNIQUEMENT AVEC DE L'EAU, SALINITÉ MAX 0,05%
AR - أقصى كحد 0,05% تتجاوز لا ملوحة بنسبة الماء مع فقط المضخة هذه تُستخدم
DE - NUR MIT WASSER VERWENDEN, MAX. SALZGEHALT 0,05%
RU - ИСПОЛЬЗОВАТЬ ТОЛЬКО С ВОДОЙ С МАКС. СОДЕРЖАНИЕМ СОЛИ 0,05%
PT - USE APENAS COM ÁGUA, SALINIDADE MÁX 0,05%
SRB - KORISTITI SAMO SA VODOM, MAKSIMALNI SALINITET 0,05%
CZ - POUŽÍVEJTE POUZE S VODOU, SLANOST MAX 0,05%
RO - A SE UTILIZA NUMAI CU APĂ, SALINITATE MAXIMĂ 0,05%
PL - UŻYWAĆ WYŁĄCZNIE Z WODĄ, MAX ZASOLENIE 0,05%
GR - ΧΡΗΣΙΜΟΠΟΙΗΣΤΕ ΜΟΝΟ ΝΕΡΟ MAX 0,05%
UA - ВИКОРИСТОВУВАТИ ТІЛЬКИ ДЛЯ ВОДИ, МАКС. СОЛОНІСТЬ 0,05%
SI - UPORABLJAJTE SAMO Z VODO Z MAKS. SLANOSTJO 0,05 %
BG - ИЗПОЛЗВАЙТЕ УРЕДА САМО С ВОДА С МАКС. СОЛЕНОСТ 0,05%
HU - CSAK VÍZZEL HASZNÁLJA, MAXIMÁLIS SÓTARTALOM 0,05%

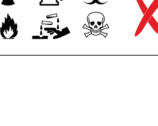

10

IT - COLLEGAMENTO ELETTRICO E PRESCRIZIONI PER I CAVI
EN - ELECTRICAL CONNECTION AND REQUIREMENTS FOR CABLES
F - RACCORDEMENTS ÉLECTRIQUES ET CONSIGNES RELATIVES AUX CÂBLES
AR - توصيل الجهاز بالتيار الكهربي ومواصفات الكابلات
DE - ELEKTRISCHER ANSCHLUSS UND VORSCHRIFTEN FÜR DIE KABEL
RU - ЭЛЕКТРИЧЕСКОЕ ПОДКЛЮЧЕНИЕ И ТРЕБОВАНИЯ К КАБЕЛЯМ
PT - LIGAÇÃO ELÉTRICA E INSTRUÇÕES PARA OS CABOS
SRB - ELEKTRIČNA VEZA I UPUTSTVO ZA KABLOVE
CZ - ELEKTRICKÉ ZAPOJENÍ A POŽADAVKY NA KABELY
RO - LEGĂTURĂ ELECTRICĂ ŞI PREVEDERI PRIVIND CABLURILE
PL - PODŁĄCZENIA ELEKTRYCZNE I ZALECENIA DOTYCZĄCE PRZEWODÓW ELEKTRYCZNYCH
GR - ΗΛΕΚΤΡΟΛΟΓΙΚΗ ΣΥΝΔΕΣΗ ΚΑΙ ΟΔΗΓΙΕΣ ΓΙΑ ΤΑ ΚΑΛΩΔΙΑ
UA - ЕЛЕКТРИЧНЕ ПІДКЛЮЧЕННЯ І ВИМОГИ ДО КАБЕЛІВ
SI - ELEKTRIČNE POVEZAVE IN PREDPISI ZA KABLE
ES - CONEXIÓN ELÉCTRICA Y REQUISITOS PARA LOS CABLES
BG - ЕЛЕКТРИЧЕСКИ ВРЪЗКИ И ИЗИСКВАНИЯ ЗА КАБЕЛИТЕ
HU - ELEKTROMOS ÜZEMBE HELYEZÉSI ÉS BEKÖTÉSI ÚTMUTATÓ

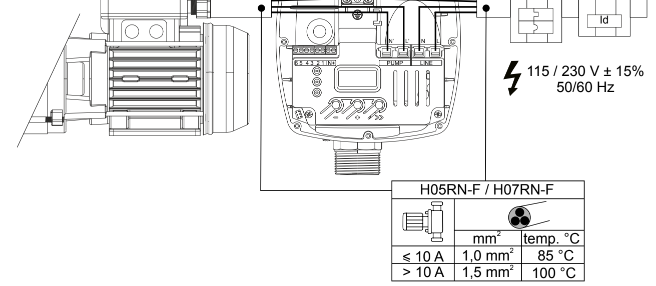

H05RN-F / H07RN-F		
	mm²	temp. °C
≤ 10 A	1,0 mm²	85 °C
> 10 A	1,5 mm²	100 °C

(1)
IT - INTERRUTTORE DIFFERENZIALE CLASSE 'AC' - Idn = 30 mA
EN - RESIDUAL CURRENT CIRCUIT BREAKER TYPE 'AC' - Idn = 30 mA
F - INTERRUPTEUR DIFFÉRENTIEL CLASSE AC - Idn = 30 mA
AR - عربي - قاطع تيار تفاضلي من الفئة 'AC' - Idn = 30 mA
DE - FEHLERSTROMSCHUTZSCHALTER KLASSE 'AC' - Idn = 30 mA
RU - ДИФФЕРЕНЦИАЛЬНЫЙ ВЫКЛЮЧАТЕЛЬ КЛАССА "AC" - IDN = 30 MA
PT - INTERRUPTOR DIFERENCIAL CLASSE 'AC' - Idn = 30 mA
SRB - DIFERENCIJALNI PREKIDAČ KLASE 'AC' - Idn = 30mA
CZ - DIFERENČNÍ SPÍNAČ TŘÍDY 'AC' - Idn = 30 mA
RO - ÎNTRERUPĂTOR DIFERENŢIAL CLASĂ 'AC' - Idn = 30 mA
PL - WYŁĄCZNIK RÓŻNICOWOPRĄDOWY KLASA „AC" – IDn = 30 mA
GR - ΔΙΑΦΟΡΙΚΟΣ ΔΙΑΚΟΠΤΗΣ ΚΛΑΣΗΣ 'AC' - Idn = 30 mA
UA - ДИФЕРЕНЦІАЛЬНИЙ ПЕРЕМИКАЧ КЛАСУ «AC» - IDN = 30 мА
SI - DIFERENCIALNO STIKALO RAZRED 'AC' - Idn = 30 mA
ES - INTERRUPTOR DIFERENCIAL DE CLASE 'AC' - Idn = 30 mA
BG - ДЕФЕКТНОТОКОВА ЗАЩИТА, 30мА
HU - MARADÉKÁRAM MEGSZAKÍTÓ TÍPUSA 'AC' - Idn = 30 mA

(2)
IT - INTERRUTTORE MAGNETOTERMICO - 20 A - CURVA 'C'
EN - THERMAL MAGNETIC CIRCUIT BREAKER - 20 A - TYPE 'C'
F - INTERRUPTEUR MAGNÉTOTHERMIQUE - 20 A - COURBE C
AR - عربي - قاطع تيار مغناطيسي حراري - ٢٠ A - منحنى 'C'
DE - MAGNETOTHERMISCHER AUTOMATIKSCHALTER - 20 A - KURVE 'C'
RU - ТЕРМОМАГНИТНЫЙ ВЫКЛЮЧАТЕЛЬ - 20 A - КРИВАЯ "C"
PT - INTERRUPTOR TERMOMAGNÉTICO - 20 A - CURVA 'C'
SRB - MAGNETNO TERMALNI PREKIDAČ – 20A- KRIVINA 'C'
CZ - MAGNETOTERMICKÝ SPÍNAČ - 20 A - KŘIVKA 'C'
RO - ÎNTRERUPĂTOR MAGNETOTERMIC - 20 A - CURBA 'C'
PL - WYŁĄCZNIK TERMOMAGNETYCZNY – 20 A – KRZYWA „C"
GR - ΜΑΓΝΗΤΟΘΕΡΜΙΚΟΣ ΔΙΑΚΟΠΤΗΣ - 20 A - ΚΑΜΠΥΛΗ 'C'
UA - ТЕРМОМАГНІТНИЙ ВИМИКАЧ - 20 A - КРИВА "C"
SI - MAGNETOTERMIČNO STIKALO - 20 A - ZAVOJ 'C'
ES - INTERRUPTOR MAGNETOTÉRMICO - 20 A - CURVA 'C'
BG - ТЕРМОМАГНИТЕН ПРЕКЪСВАЧ, КРИВА C, 20A
HU - TERMOMÁGNESES MEGSZAKÍTÓ TÍPUSA C, 20A

11

RO - MANUAL DE INSTALARE ŞI UTILIZARE
PL - INSTRUKCJA MONTAŻU I UŻYTKOWANIA
GR - ΕΓΧΕΙΡΙΔΙΟ ΕΓΚΑΤΑΣΤΑΣΗΣ ΚΑΙ ΧΡΗΣΗΣ
UA - ІНСТРУКЦІЯ З МОНТАЖУ ТА ЕКСПЛУАТАЦІЇ
SI - PRIROČNIK ZA NAMESTITEV IN UPORABO
ES - MANUAL DE INSTALACIÓN Y USO
BG - ИНСТРУКЦИИ ЗА МОНТАЖ И УПОТРЕБА
HU - TELEPÍTÉSI ÉS HASZNÁLATI ÚTMUTATÓ

IT - MANUALE D'INSTALLAZIONE ED USO
EN - INSTALLATION AND USE MANUAL
F - MANUEL D'INSTALLATION ET UTILISATION
AR - دليل إرشادات التركيب والاستخدام
DE - INSTALLATIONS- UND BEDIENUNGSANLEITUNG
RU - ИНСТРУКЦИЯ ПО УСТАНОВКЕ И ЭКСПЛУАТАЦИИ
PT - MANUAL DE INSTALAÇÃO E USO
SRB - UPUTSTVO ZA INSTALACIJU I UPOTREBU
CZ - NÁVOD K INSTALACI A POUŽITÍ

Brio TOP

ITALTECNICA srl
V.LE EUROPA 31 - 35020 TRIBANO (PD) ITALY
Tel. 00 39 049 9585388 - www.italtecnica.com

IT - CONDIZIONI DI GARANZIA
EN - WARRANTY TERMS
F - CONDITIONS DE GARANTIE
AR - شروط الضمان
DE - GARANTIEBEDINGUNGEN
RU - ГАРАНТИЙНЫЕ УСЛОВИЯ
PT - CONDIÇÕES DA GARANTIA
SRB - USLOVI GARANCIJE
CZ - ZÁRUČNÍ PODMÍNKY
RO - CONDIȚII DE GARANȚIE
PL - WARUNKI GWARANCJI
GR - ΟΡΟΙ ΕΓΓΥΗΣΗΣ
UA - ГАРАНТІЙНІ УМОВИ
SI - GARANCIJSKI POGOJI
ES - CONDICIONES DE GARANTÍA
BG - ГАРАНЦИОННИ УСЛОВИЯ
HU - GARANCIÁLIS FELTÉTELEK

IT - PREDISPOSIZIONE DEL CONTATTO AUSILIARIO
EN - PROVISION FOR AUXILIARY CONTACT
F - APPRÊTAGE DU CONTACT AUXILIAIRE
AR - الإعداد للمبدل لوضع وصلة إضافية مساعدة
DE - VORBEREITUNG DES HILFSKONTAKTS
RU - МЕСТО ДЛЯ ВСПОМОГАТЕЛЬНОГО КОНТАКТА
PT - PREDISPOSIÇÃO DO CONTACTO AUXILIAR
SRB - MOGUĆNOST POMOĆNOG KONTAKTA
CZ - VYBAVENÍ PRO POMOCNÝ KONTAKT
RO - PREGĂTIREA CONTACTULUI AUXILIAR
PL - PRZYGOTOWANIE STYKU POMOCNICZEGO
GR - ΠΑΡΟΧΗ ΕΦΕΔΡΙΚΗΣ ΕΠΑΦΗΣ
UA - МІСЦЕ ДЛЯ ДОПОМІЖНОГО КОНТАКТУ
SI - PREDPRIPRAVA POMOŽNEGA KONTAKTA
ES - PREDISPOSICIÓN DEL CONTACTO AUXILIAR
BG - ИЗВЕДЕНИ СУХИ КОНТАКТИ
HU - SEGÉDKONTAKT KIEGÉSZÍTŐ ESZKÖZHÖZ

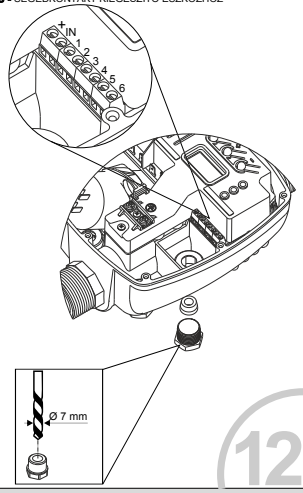

12

IT - COLLEGAMENTO IN GRUPPO DI PRESSURIZZAZIONE CON DUE POMPE, SOLO IN MODALITA' «P+P» CON VASO DI ESPANSIONE
EN - CONNECTION IN A BOOSTER-SET WITH TWO PUMPS, IN «P + P» MODE ONLY AND WITH EXPANSION TANK
F - RACCORDEMENT AU GROUPE DE PRESSURISATION À DEUX POMPES EXCLUSIVEMENT EN MODE «P+P» AVEC VASE D'EXPANSION
AR - مع خزان تمدد P+P التوصيل في مجموعة ضغط تعزيزي مع مضختين، فقط في وضعية
DE - ANSCHLUSS IN DRUCKEINHEIT MIT ZWEI PUMPEN, NUR IN MODALITÄT «P+P» MIT AUSDEHNUNGSGEFÄSS
RU - СОЕДИНЕНИЕ В ГРУППЕ НАДДУВА С ДВУМЯ НАСОСАМИ, ТОЛЬКО В РЕЖИМЕ "P + P" С РАСШИРИТЕЛЬНЫМ БАКОМ
PT - LIGAÇÃO EM GRUPO DE PRESSURIZAÇÃO COM DUAS BOMBAS, APENAS NO MODO «P+P» COM VASO DE EXPANSÃO
SRB - POVEZIVANJE U SKLOPU ZA PRESURIZACIJU SA DVE PUMPE, SAMO U REŽIMU «P+P» S EKSPANZIJSKOM POSUDOM
CZ - PŘIPOJENÍ V TLAKOVÉ SKUPINĚ SE DVĚMA ČERPADLY, POUZE V REŽIMU «P+P» S EXPANZNÍ NÁDOBOU
RO - LEGĂTURĂ ÎN GRUPUL DE PRESURIZARE CU DOUĂ POMPE, NUMAI ÎN MODALITATEA "P+P" CU VAS DE EXPANSIUNE
PL - PODŁĄCZENIE W ZESPOLE ZWIĘKSZANIA CIŚNIENIA Z DWIEMA POMPAMI, TYLKO W TRYBIE „P+P" ZE ZBIORNIKIEM WYRÓWNAWCZYM.
GR - ΣΥΝΔΕΣΗ ΣΕ ΣΥΓΚΡΟΤΗΜΑ ΣΥΜΠΙΕΣΗΣ ΜΕ ΔΥΟ ΑΝΤΛΙΕΣ, ΜΟΝΟ ΣΤΗ ΛΕΙΤΟΥΡΓΙΑ «P+P» ΜΕ ΔΟΧΕΙΟ ΔΙΑΣΤΟΛΗΣ
UA - З'ЄДНАННЯ В ГРУПІ НАДДУВУ З ДВОМА НАСОСАМИ, ТІЛЬКИ В РЕЖИМІ "P + P" З РОЗШИРЮВАЛЬНИМ БАКОМ
SI - PRIKLJUČEVANJE V TLAČNEM SKLOPU Z DVEMA ČRPALKAMA, SAMO V NAČINU "P+P" Z EKSPANZIJSKO POSODO
ES - CONEXIÓN EN GRUPO DE PRESURIZACIÓN CON DOS BOMBAS, SOLO EN MODO «P+P» CON VASO DE EXPANSIÓN
BG - СВЪРЗВАНЕ В ПОМПЕНА ГРУПА С ДВЕ ПОМПИ, В РЕЖИМ "P+P" САМО С РАЗШИРИТЕЛЕН СЪД
HU - CSATLAKOZÁS KÉT SZIVATTYÚVAL, CSAK A "P + P" MÓDBAN, HIDROFOR TARTÁLLYAL.

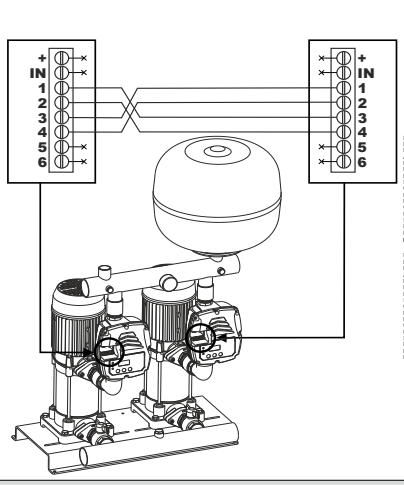

IT - CAVO ELETTRICO DI INTERCONNESSIONE CODICE ACG CBL 4X05 100
EN - ELECTRIC INTERCONNECTING CABLE CODE ACG CBL 4X05 100
F - CÂBLE ÉLECTRIQUE D'INTERCONNEXION CODE ACG CBL 4X05 100
AR - ACG CBL 4X05 100 كابل كهربائي للربط البيني الرمز
DE - VERBINDUNGSSTROMKABEL CODE ACG CBL 4X05 100
RU - КОД ЭЛЕКТРИЧЕСКОГО СОЕДИНИТЕЛЬНОГО КАБЕЛЯ ACG CBL 4X05 100
PT - CABO ELÉTRICO DE INTERLIGAÇÃO CÓDIGO ACG CBL 4X05 100
SRB - ELEKTRIČNI KABL ZA MEĐUPOVEZIVANJE ŠIFRA ACG CBL 4X05 100
CZ - ELEKTRICKÝ PROPOJOVACÍ KABEL KÓD ACG CBL 4X05 100
RO - CABLU ELECTRIC DE INTERCONECTARE COD ACG CBL 4X05 100
PL - PRZEWÓD ELEKTRYCZNY PODŁĄCZENIA KODU ACG CBL 4X05 100
GR - ΚΑΛΩΔΙΟ ΔΙΑΣΥΝΔΕΣΗΣ ΚΩΔΙΚΟΣ ACG CBL 4X05 100
UA - КОД ЕЛЕКТРИЧНОГО З'ЄДНУВАЛЬНОГО КАБЕЛЮ ACG CBL 4X05 100
SI - ELEKTRIČNI KABEL ZA MEDSEBOJNO POVEZAVO ACG CBL 4X05 100
ES - CABLE ELÉCTRICO DE INTERCONEXIÓN CÓDIGO ACG CBL 4X05 100
BG - КОД ЕЛЕКТРИЧЕСКИ СВЪРЗВАЩ КАБЕЛ ACG CBL 4X05 100
HU - KOMMUNIKÁCIÓS KÁBEL TÍPUS ACG CBL 4X05 100

IT - PROGRAMMABILE GLI STESSI PARAMETRI SU ENTRAMBI I DISPOSITIVI
EN - PROGRAM THE SAME PARAMETERS ON BOTH DEVICES
F - PROGRAMMER LES MÊMES PARAMETRES SUR LES DEUX DISPOSITIFS
AR - البرمجة هي نفسها على الجهازين 240 المزدوج
DE - ALLE BEIDEN VORRICHTUNGEN DIE GLEICHEN PARAMETER PROGRAMMIEREN
RU - ЗАПРОГРАММИРОВАТЬ ОДИНАКОВЫЕ ПАРАМЕТРЫ НА ОБОИХ УСТРОЙСТВАХ
PT - PROGRAMAR OS MESMOS PARÂMETROS EM AMBOS OS DISPOSITIVOS
SRB - PROGRAMIRATI ISTE PARAMETRE NA OBA UREĐAJA
CZ - NAPROGRAMUJTE STEJNÉ PARAMETRY NA OBĚ ZAŘÍZENÍ
RO - PROGRAMAȚI ACESTI PARAMETRI PE AMBELE DISPOZITIVE
PL - PROGRAMOWANIE TYCH SAMYCH PARAMETRÓW W OBU URZĄDZENIACH
GR - ΠΡΟΓΡΑΜΜΑΤΙΣΤΕ ΤΙΣ ΙΔΙΕΣ ΠΑΡΑΜΕΤΡΟΥΣ ΚΑΙ ΣΤΙΣ ΔΥΟ ΣΥΣΚΕΥΕΣ
UA - ЗАПРОГРАМУВАТИ ОДНАКОВІ ПАРАМЕТРИ НА ОБОХ ПРИСТРОЯХ
SI - NA OBEH NAPRAVAH JE TREBA NASTAVITI ENAKE PARAMETRE
ES - PROGRAMAR LOS MISMOS PARÁMETROS EN AMBOS DISPOSITIVOS
BG - ПРОГРАМИРАЙТЕ СЪЩИТЕ ПАРАМЕТРИ И НА ДВАТА УРЕДА
HU - PROGRAMOZZA BE UGYANAZOKAT A PARAMÉTEREKET MINDKÉT ESZKÖZÖN

13

IT - INSERIMENTO DEL CONDENSATORE DI AVVIAMENTO NELL'APPOSITO ALLOGGIAMENTO
EN - PLACING THE STARTING CAPACITOR IN ITS SPECIAL HOUSING
F - INTRODUCTION DU CONDENSATEUR DE DÉMARRAGE DANS SON LOGEMENT
AR - إدخال مكثف لبدء التشغيل في المكان المخصص له
DE - EINSETZEN DES STARTKONDENSATORS IN DAS ENTSPRECHENDE FACH
RU - ВСТАВКА ПУСКОВОГО КОНДЕНСАТОРА В СООТВЕТСТВУЮЩЕЕ ГНЕЗДО
PT - POSICIONAMENTO DO CONDENSADOR DE ARRANQUE NA RESPETIVA SEDE
SRB - POSTAVLJANJE KONDENZATORA ZA PUŠTANJE U POGON U NAMENSKO KUĆIŠTE
CZ - ZASUNUTÍ KONDENZÁTORU SPUŠTĚNÍ DO PŘÍSLUŠNÉHO LOŽENÍ
RO - INTRODUCEREA CONDENSATORULUI DE PORNIRE ÎN LOCUL LUI
PL - WSUNIĘCIE KONDENSATORA URUCHAMIANIA DO ODPOWIEDNIEGO GNIAZDA
GR - ΕΙΣΑΓΩΓΗ ΤΟΥ ΣΥΜΠΥΚΝΩΤΗ ΕΚΚΙΝΗΣΗΣ ΣΤΗΝ ΚΑΤΑΛΛΗΛΗ ΘΕΣΗ
UA - ВСТАВКА ПУСКОВОГО КОНДЕНСАТОРА У ВІДПОВІДНЕ ГНІЗДО
SI - VSTAVLJANJE KONDENZATORJA ZA ZAGON V USTREZNO LEŽIŠČE
ES - INTRODUCCIÓN DEL CONDENSADOR DE ARRANQUE EN EL RESPECTIVO COMPARTIMIENTO
BG - ПОСТАВЯНЕ НА ПУСКОВИЯ КОНДЕНЗАТОР В ГНЕЗДОТО
HU - HELYEZZE BE AZ INDÍTÓ KONDENZÁTORT AZ ÁBRA SZERINT

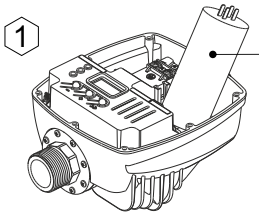

CAPACITOR	
	Ø 50 mm (max.)
	L 130 mm (max.)
16 - 70 µF approx.	

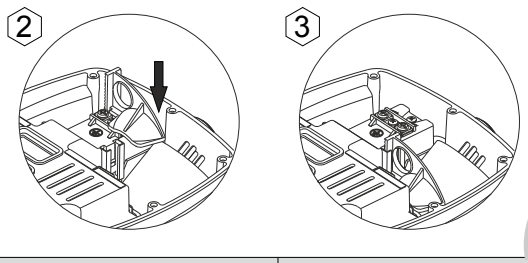

14

IT - SELEZIONE DELLA LINGUA DEL MENU
EN - MENU LANGUAGE SELECTION
F - SÉLECTION DE LA LANGUE DU MENU
AR - اختيار لغة القائمة
DE - AUSWAHL DER MENÜSPRACHE
RU - ВЫБОР ЯЗЫКА МЕНЮ
PT - ESCOLHA DO IDIOMA DO MENU
SRB - ODABIR JEZIKA IZ MENIJA
CZ - VOLBA JAZYKA MENU
RO - SELECTAREA LIMBII MENIULUI
PL - WYBÓR JĘZYKA MENU
GR - ΕΠΙΛΟΓΗ ΓΛΩΣΣΑΣ ΜΕΝΟΥ
UA - ВИБІР МОВИ МЕНЮ
SI - IZBIRA JEZIKA NA MENIJU
ES - SELECCIÓN DEL IDIOMA DEL MENÚ
BG - ИЗБОР НА ЕЗИК ОТ МЕНЮТО
HU - MENÜ NYELV KIVÁLASZTÁSA

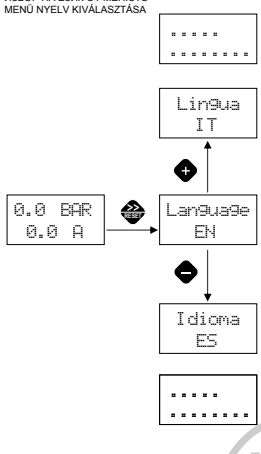

17

IT - COLLEGAMENTO USCITA AUSILIARIA A RELE' (OUTPUT)
EN - AUXILIARY RELAY OUTPUT CONNECTION
F - RACCORDEMENT SORTIE AUXILIAIRE À RELAIS (OUTPUT)
AR - توصيل مخرج مساعد عبر مرحل (OUTPUT)
DE - ANSCHLUSS AUX-RELAISAUSGANG (OUTPUT)
RU - СОЕДИНЕНИЕ ВСПОМОГАТЕЛЬНОГО ВЫХОДА С РЕЛЕ (ВЫХОД)
PT - LIGAÇÃO DA SAÍDA AUXILIAR DE RELÉ (OUTPUT)
SRB - POVEZIVANJE POMOĆNOG IZLAZA S RELEJOM (AUTPUT)
CZ - PŘIPOJENÍ POMOCNÉHO VÝSTUPU S RELÉ (OUTPUT)
RO - LEGĂTURĂ DE IEȘIRE AUXILIARĂ CU UN RELEU (OUTPUT)
PL - PODŁĄCZENIE WYJŚCIA POMOCNICZEGO DO PRZEKAŹNIKA (OUTPUT)
GR - ΣΥΝΔΕΣΗ ΕΦΕΔΡΙΚΗΣ ΕΞΟΔΟΥ ΜΕ ΡΕΛΕ (OUTPUT)
UA - З'ЄДНАННЯ ДОПОМІЖНОГО ВИХОДУ З РЕЛЕ (ВИХІД)
SI - POVEZAVA POMOŽNEGA RELEJSKEGA IZHODA (OUTPUT)
ES - CONEXIÓN SALIDA AUXILIAR DE RELÉ (OUTPUT)
BG - СТОМАТЕЛЕН ИЗХОД С РЕЛЕ (OUTPUT)
HU - SEGÉD RELÉ KIMENETI CSATLAKOZTATÁSA

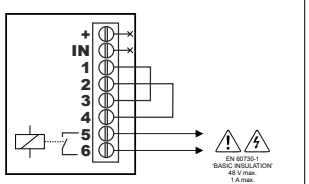

IT - CORTOCIRCUITARE I TERMINALI 1 CON 3 E 2 CON 4 PER CONSENTIRE L'AVVIAMENTO DELLA POMPA
EN - SHORT CIRCUIT TERMINALS 1 WITH 3 AND 2 WITH 4 TO ALLOW THE PUMP TO START
F - COURT-CIRCUITER LES BORNES 1 ET 3 ET 2 ET 4 POUR PERMETTRE LE DÉMARRAGE DE LA POMPE
AR - قم بتقصير دارة قطب التوصيل 1 مع 3 و 2 مع 4 للسماح بدء تشغيل المضخة
DE - DIE KONTAKTE 1 MIT 3 UND 2 MIT 4 KURZSCHLIESSEN, UM DAS STARTEN DER PUMPE ZU GESTATTEN
RU - ЗАМКНУТЬ ЗАЖИМ 1 С 3 И 2 С 4 ДЛЯ ЗАПУСКА НАСОСА
PT - CURTO-CIRCUITAR OS TERMINAIS 1 COM 3 E 2 COM 4 PARA PERMITIR O ARRANQUE DA BOMBA
SRB - KRATKO SPOJITI KLEMU 1 SA 3 I KLEMU 2 SA 4 DA SE OMOGUĆI PUŠTANJE PUMPE U POGON
CZ - ZKRATUJTE KONCOVKY 1 S 3 A 2 S 4, ABYSTE UMOŽNILI SPUŠTĚNÍ ČERPADLA
RO - SCURTCIRCUITAȚI TERMINALELE 1 CU 3 ȘI 2 CU 4 PENTRU A PERMITE PORNIREA POMPEI
PL - ZEWRZEĆ KONCÓWKI 1,2 3 I 2 Z 4, ABY UMOŻLIWIĆ URUCHOMIENIE POMPY
GR - ΒΡΑΧΥΚΥΚΛΩΣΤΕ ΤΑ ΤΕΡΜΑΤΙΚΑ 1 ΜΕ 3 ΚΑΙ 2 ΜΕ 4 ΓΙΑ ΝΑ ΜΠΟΡΕΙ ΝΑ ΕΝΕΡΓΟΠΟΙΗΘΕΙ Η ΑΝΤΛΙΑ
UA - ЗАМКНУТИТИ ЗАТИСКИ 1 З 3 І 2 З 4 ДЛЯ ЗАПУСКУ НАСОСА
SI - V KRATKI STIK POVEŽITE TERMINALA 1 S 3 IN 2 S 4, DA OMOGOČITE ZAGON ČRPALKE
ES - CORTOCIRCUITAR LOS TERMINALES 1 CON 3 Y 2 CON 4 PARA PERMITIR EL ARRANQUE DE LA BOMBA
BG - НАПРАВЕТЕ МОСТ МЕЖДУ КЛЕМИ 1 И 3, НАПРАВЕТЕ ЧИСТ ИЗОЛИРАН КОНТАКТ МЕЖДУ КЛЕМИ 2 И 4 ЗА АКТИВИРАНЕ НА ДИСТАНЦИОННА ФУНКЦИЯ
HU - A SZIVATTYÚ INDÍTÁSÁNAK ENGEDÉLYEZÉSÉHEZ KÖSSE RÖVIDRE AZ EGYES A HÁRMASSAL ÉS KETTES KAPOCSOT A NÉGYESSEL

15

IT - PREMERE + E - PER 5 SEC. PER ACCEDERE AI PARAMETRI
EN - PRESS AND HOLD + E - FOR 5 SEC. TO ACCESS THE PARAMETERS
F - APPUYER SUR + ET - PENDANT 5 SEC. POUR ACCÉDER AUX PARAMÈTRES
AR - اضغط + و - لمدة 5 ثوان للدخول إلى معايير التشغيل
DE - FÜR 5 SEKUNDEN + UND - DRÜCKEN. FÜR DEN ZUGANG ZU DEN PARAMETERN
RU - НАЖМИТЕ + И - И УДЕРЖИВАЙТЕ 5 СЕК. ДЛЯ ДОСТУПА К ПАРАМЕТРАМ
PT - PREMIR + E - DURANTE 5 SEGUNDOS PARA ACEDER AOS PARÂMETROS
SRB - PRITISNUTI + I - NA 5 SEK. ZA PRISTUP PARAMETRIMA
CZ - STISKNĚTE + E - NA 5 SEKUND PRO PŘÍSTUP K PARAMETRŮM
RO - APĂSAȚI +E - TIMP DE 5 SECUNDE PENTRU A ACCESA PARAMETRII.
PL - NACISNĄĆ + E - PRZEZ 5 SEK., ABY UZYSKAĆ DOSTĘP DO PARAMETRÓW
GR - ΠΙΕΣΤΕ + ΚΑΙ - ΓΙΑ 5 ΔΕΥΤ. ΓΙΑ ΠΡΟΣΒΑΣΗ ΣΤΙΣ ΠΑΡΑΜΕΤΡΟΥΣ
UA - НАТИСНІТЬ + І - І УТРИМУЙТЕ 5 СЕК. ДЛЯ ДОСТУПУ ДО ПАРАМЕТРІВ
SI - PRITISNITE + E - ZA 5 SEKUND, DA BOSTE DOSTOPALI DO PARAMETROV
ES - PULSAR + Y - DURANTE 5 SEGUNDOS PARA ACCEDER A LOS PARÁMETROS
BG - НАТИСНЕТЕ И ЗАДРЪЖТЕ ЗА 5 СЕК + И -, ЗА ДА ВЛЕЗЕТЕ В ПАРАМЕТРИЧНОТО МЕНЮ
HU - A KIVÁNT PARAMÉTEREK ELÉRÉSÉHEZ NYOMJA MEG ÉS TARTSA LENYOMVA A + ÉS - NYOMÓGOMBOT

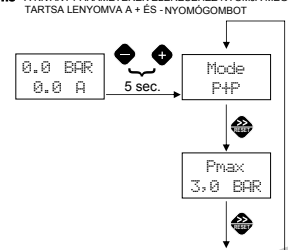

18

IT - MANUALI DI PROGRAMMAZIONE
EN - PROGRAMMING MANUALS
F - MANUELS DE PROGRAMMATION
AR - كتيبات البرمجة والخدمة
DE - HANDBÜCHER FÜR PROGRAMMIERUNG
RU - РУКОВОДСТВА ПО ПРОГРАММИРОВАНИЮ
PT - MANUAIS DE PROGRAMAÇÃO
SRB - PRIRUČNICI ZA PROGRAMIRANJE
CZ - PROGRAMOVACÍ PŘÍRUČKA
RO - MANUALE DE PROGRAMARE
PL - INSTRUKCJE PROGRAMOWANIA
GR - ΕΓΧΕΙΡΙΔΙΑ ΠΡΟΓΡΑΜΜΑΤΙΣΜΟΥ
UA - КЕРІВНИЦТВА З ПРОГРАМУВАННЯ
SI - PRIROČNIKI ZA PROGRAMIRANJE
ES - MANUALES DE PROGRAMACIÓN
BG - ИНСТРУКЦИИ ЗА ПРОГРАМИРАНЕ
HU - PROGRAMOZÁSI KEZELÉSI ÚTMUTATÓ

19

IT - DATI TECNICI
EN - TECHNICAL DATA
F - DONNÉES TECHNIQUES
AR - البيانات الفنية
DE - TECHNISCHE DATEN
RU - ТЕХНИЧЕСКИЕ ДАННЫЕ
PT - DADOS TÉCNICOS
SRB - TEHNIČKI PODACI
CZ - TECHNICKÁ DATA
RO - DATE TEHNICE
PL - DANE TECHNICZNE
GR - ΤΕΧΝΙΚΑ ΣΤΟΙΧΕΙΑ
UA - ТЕХНІЧНІ ДАНІ
SI - TEHNIČNI PODATKI
ES - DATOS TÉCNICOS
BG - ТЕХНИЧЕСКИ ДАННИ
HU - MŰSZAKI ADATOK

	115 / 230 V ± 15% 50/60 Hz
	1ph. - 16 A max.
	IP 65
	1 MPa (10 bar) max.
	5 ÷ 45 °C.
	-10 ÷ 50 °C RH < 95 %
	-10 ÷ 70 °C RH < 95 %
	5 ÷ 45 °C RH < 85 %
KG	**G 1"** 0,83 kg **G 1"1/4** 0,85 kg
EN 60730	ACTION TYPE: 1 POLLUTION DEGREE: III OVERVOLTAGE CATEGORY: III BALL PRESSURE TEST: 85°C

20

IT - MESSA FUORI SERVIZIO - PERIODI DI INATTIVITA'
EN - DECOMMISSIONING - PERIODS OF NON-USE
F - MISE HORS SERVICE - PÉRIODES D'INACTIVITÉ
AR - إخراج المضخة من الخدمة - فترات التوقف عن الاستخدام
DE - AUSSERBETRIEBNAHME - ZEITWEILIGE STILLLEGUNG
RU - ВЫВОД ИЗ ЭКСПЛУАТАЦИИ - ПЕРИОДЫ ПРОСТОЯ
PT - COLOCAÇÃO FORA DE SERVIÇO - PERÍODOS DE INATIVIDADE
SRB - STAVLJANJE VAN UPOTREBE – PERIODI NEAKTIVNOSTI
CZ - UVEDENÍ MIMO PROVOZ - OBDOBÍ NEČINNOSTI
RO - SCOATERE DIN FUNCȚIUNE - PERIOADE DE NEUTILIZARE
PL - WYCOFANIE Z EKSPLOATACJI - OKRES BEZCZYNNOŚCI
GR - ΘΕΣΗ ΕΚΤΟΣ ΛΕΙΤΟΥΡΓΙΑΣ - ΠΕΡΙΟΔΟΙ ΕΚΤΟΣ ΛΕΙΤΟΥΡΓΙΑΣ
UA - ВИВЕДЕННЯ З ЕКСПЛУАТАЦІЇ - ПЕРІОДИ НЕВИКОРИСТАННЯ
ES - PUESTA FUERA DE SERVICIO - PERÍODOS DE INACTIVIDAD
SI - PRENEHANJE UPORABE - OBDOBJA NEDELOVANJA
BG - ПРЕКЪСВАНЕ - ДЪЛГИ ПЕРИОДИ БЕЗ ИЗПОЛЗВАНЕ
HU - LESZERELÉSI ÚTMUTATÓ. (1. ÁRAMTALANÍTÁS - 2. AKÉSZÜLÉK LESZERELÉSE)

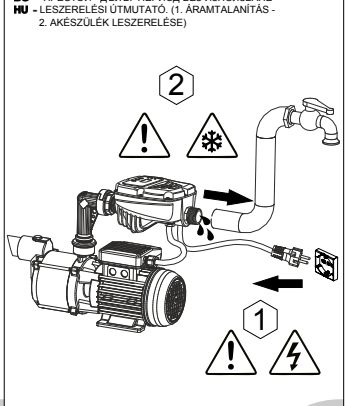

21

IT - APPARECCHIATURA ELETTRONICA DA SMALTIRE SECONDO DISPOSIZIONI NAZIONALI
EN - ELECTRONIC EQUIPMENT TO BE DISPOSED OF IN ACCORDANCE WITH NATIONAL REGULATIONS
F - ÉQUIPEMENT ÉLECTRIQUE À ÉLIMINER SELON LES DISPOSITIONS NATIONALES
AR - المعدات الإلكترونية يجب التخلص منها وفقا للوائح والتشريعات الوطنية
DE - ELEKTRISCHES GERÄT ENTSPRECHEND DER NATIONALEN VORSCHRIFTEN LÖSWERDEN
RU - ЭЛЕКТРОННОЕ ОБОРУДОВАНИЕ ДЛЯ УТИЛИЗАЦИИ СОГЛАСНО НАЦИОНАЛЬНЫМ ПОЛОЖЕНИЯМ
PT - APARELHOS ELETRÓNICOS A ELIMINAR SEGUNDO AS DISPOSIÇÕES NACIONAIS
SRB - ELEKTRONSKA OPREMA KOJA SE ODLAŽE U SKLADU SA NACIONALNIM PROPISIMA
CZ - ELEKTRONICKÁ ZAŘÍZENÍ MUSÍ BÝT ZLIKVIDOVÁNA PODLE NÁRODNÍCH PŘEDPISŮ
RO - ECHIPAMENT ELECTRONIC CE TREBUIE ELIMINAT CONFORM PREVEDERILOR ÎN VIGOARE LA NIVEL NAȚIONAL
PL - SPRZĘT ELEKTRONICZNY, KTÓRY NALEŻY USUWAĆ ZGODNIE Z PRZEPISAMI KRAJOWYMI
GR - ΗΛΕΚΤΡΟΝΙΚΟΣ ΕΞΟΠΛΙΣΜΟΣ ΠΟΥ ΠΡΕΠΕΙ ΝΑ ΑΠΟΡΡΙΠΤΕΤΑΙ ΒΑΣΕΙ ΤΩΝ ΕΘΝΙΚΩΝ ΔΙΑΤΑΞΕΩΝ
UA - ЕЛЕКТРОННЕ ОБЛАДНАННЯ НЕОБХІДНО УТИЛІЗУВАТИ З'ГІДНО З НАЦІОНАЛЬНИМИ ПРАВИЛАМИ
SI - ELEKTRONSKA NAPRAVA, KI JO JE TREBA ZAVREČI V SKLADU Z NACIONALNIMI PREDPISI
ES - EQUIPO ELECTRÓNICO PARA DESECHAR DE ACUERDO CON LAS DISPOSICIONES NACIONALES
BG - ЕЛЕКТРИЧЕСКОТО ОБОРУДВАНЕ ДА СЕ ИЗХВЪРЛЯ СЪГЛАСНО МЕСТНИТЕ РАЗПОРЕДБИ
HU - A TERMÉK BEKÖTÉSE ELŐTT ALÁTT ÉS EZT KÖVETŐEN A MAGYARORSZÁGON ÉRVÉNYES IDE VONATKOZÓ JOGSZABÁLYOK SZERINT JARJON EL.